EPSON
EXCEED YOUR VISION

Manual do usuário DS-530 II/DS-575W II/DS-770 II

Conteúdo

Manual do usuário DS-530 II/DS-575W II/DS-770 II 7

Funções básicas do scanner 8

Localização das partes do scanner 8

Partes do scanner 9

Botões e luzes do scanner 12

Partes do scanner Epson que podem ser substituídas pelo usuário 15

Alteração das configurações de repouso e desligamento do temporizador 16

Uso do aplicativo para dispositivo móvel Epson Smart Panel 18

Colocação de originais 19

Carregamento de originais na bandeja de entrada 19

Carregamento de originais de tamanhos variados na bandeja de entrada 27

Especificações do documento original 30

Carregamento de cartões de plástico e laminados na bandeja de entrada 34

Especificações de cartões de plástico e laminados 38

Carregamento de originais especiais 38

Especificações de originais especiais 44

Rede Wi-Fi 46

Recomendação de segurança de rede 46

Conexão a uma rede Wi-Fi existente 47

Conexão manual a uma rede Wi-Fi 48

Configuração da digitalização sem fios através de um dispositivo inteligente usando o Epson Smart Panel 48

Configuração do modo Direct Wi-Fi (Modo AP) 50

Ativação de uma conexão Direct Wi-Fi (Modo AP) 51

Utilização do WPS para configurar uma conexão sem fios direta 51

Wi-Fi Protected Setup (WPS) 52

Uso do WPS para conectar a uma rede 52

Utilização do modo WPS PIN para conectar a uma rede 53

Configuração da digitalização em rede 54

Como encontrar o endereço IP do scanner 56

Desativar funções de Wi-Fi ... 56
Restauração das configurações padrão de rede ... 56
Digitalização ... 58
Como iniciar uma digitalização ... 58
Inicialização de uma digitalização usando um botão do scanner ... 58
Adição e designação de trabalhos de digitalização com o Document Capture Pro - Windows ... 59
Designação de configurações ou de trabalhos de digitalização para o botão Iniciar - Mac ... 62
Como iniciar uma digitalização usando o ícone do Epson Scan 2 ... 64
Como iniciar uma digitalização a partir de um programa de digitalização ... 66
Inicialização de uma digitalização a partir de um Smartphone ou Tablet ... 68
Digitalização simples no Document Capture Pro - Windows ... 68
Digitalização do trabalho com Document Capture Pro - Windows ... 70
Digitalização com Document Capture - Mac ... 71
Digitalização no Epson Scan 2 ... 75
Configurações adicionais de digitalização - guia Definições principais ... 79
Configurações adicionais de digitalização - Configurações Avançadas ... 80
Configurações de digitalização para documentos especiais ... 81
Opções de formato de imagem ... 82
Diretrizes para a resolução de digitalização ... 83
Digitalização de projetos especiais ... 84
Digitalização de dois originais em uma folha (Juntar imagens) - Windows ... 85
Digitalização de originais com várias páginas como arquivos separados - Windows ... 88
Como salvar documentos digitalizados como PDF pesquisável usando o Epson Scan 2 ... 91
Como salvar documentos digitalizados como PDF pesquisável com o Document Capture - Mac 93
Como salvar uma digitalização como formato de arquivo do Office - Windows ... 96
Como salvar uma digitalização como formato de arquivo do Office - Mac ... 98
Digitalização para um servidor SharePoint ou serviço de nuvem - Windows ... 102
Digitalização para um servidor SharePoint ou serviço de nuvem - Mac ... 104
Uso da estação opcional de scanner de mesa - Windows ... 106
Peças da estação de scanner de mesa ... 106
Digitalização a partir da estação de scanner de mesa ... 107
Digitalização a partir do scanner de mesa conectado à estação ... 107
Digitalização a partir do AAD com a estação de scanner de mesa instalada ... 109

Limpeza da estação de scanner de mesa ... 111
Transporte da estação de scanner de mesa ... 111
Limpeza e transporte do scanner ... 114
Limpeza do scanner ... 114
Limpeza da parte interna do scanner ... 114
Reinicialização do número de digitalizações depois da limpeza ... 119
Substituição dos rolamentos do scanner ... 121
Reinicialização do contador do rolamento do scanner ... 127
Transporte do scanner ... 128
Solução de problemas ... 131
Estado das luzes do scanner ... 131
Resolução de problemas de digitalização ... 134
O scanner não liga ou desliga inesperadamente ... 134
O botão do scanner não funciona conforme esperado ... 135
O software de digitalização não funciona corretamente ... 135
Não é possível iniciar o Epson Scan 2 ... 136
O original é colocado incorretamente no scanner ... 137
Original fica preso no scanner ... 138
A proteção do papel não funciona corretamente ... 140
A digitalização é lenta ... 141
Resolução de problemas de digitalização em rede ... 142
Não é possível digitalizar em rede ... 142
O scanner não consegue se conectar a um roteador sem fio ... 143
Resolução de problemas de qualidade da imagem digitalizada ... 144
O verso da imagem original aparece na imagem digitalizada ... 145
Caracteres digitalizados aparecem embaçados ... 145
Caracteres não são reconhecidos durante a conversão para texto editável (OCR) ... 146
Ondulações aparecem na imagem ... 147
Marcas ou linhas aparecem em todas as imagens digitalizadas ... 147
A imagem digitalizada está cortada ... 147
Reinicialização das configurações do Epson Scan 2 ... 148
Resolução de problemas com a estação de scanner de mesa ... 149
As bordas da imagem digitalizada são cortadas ... 149

Uma linha pontilhada aparece em todas as imagens digitalizadas ... 149
O verso da imagem original aparece no documento digitalizado ... 150
Desinstalação do software do scanner ... 150
Desinstalação do software do scanner - Windows ... 150
Desinstalação do software do scanner - Mac ... 151
Onde obter ajuda (EUA e Canadá) ... 152
Onde obter ajuda (América Latina) ... 153
Especificações técnicas ... 155
Requisitos de sistema para Windows ... 155
Requisitos de sistema para Mac ... 155
Especificações gerais ... 156
Especificações de dimensão ... 157
Especificações elétricas ... 158
Especificações ambientais ... 159
Especificações da estação do scanner de mesa (DS-530 II/DS-770 II) ... 159
Especificações de interface de rede (DS-575W II) ... 160
Especificações de aprovações e segurança ... 161
Avisos ... 163
Instruções de descarte do produto ... 163
Reciclagem ... 163
Instruções importantes de segurança ... 164
Restrições de cópia ... 166
Atraso padrão para gerenciamento de energia para produtos Epson ... 167
Arbitragem vinculativa e repúdio de ações coletivas ... 167
Marcas comerciais ... 170
Avisos sobre direitos autorais ... 171
libTIFF Software Acknowledgment ... 172
Uma nota sobre a utilização responsável de materiais protegidos por direitos autorais ... 172
Atribuição de direitos autorais ... 172

Manual do usuário DS-530 II/DS-575W II/DS-770 II

Seja bem-vindo ao *Manual do usuário* dos scanners DS-530 II/DS-575W II/DS-770 II.

Para uma versão imprimível em PDF deste manual, clique aqui.

Observação: Disponibilidade dos produtos neste manual varia de acordo com o país.

Funções básicas do scanner

Consulte estas seções para aprender sobre as características básicas do seu scanner.

Localização das partes do scanner
Partes do scanner Epson que podem ser substituídas pelo usuário
Alteração das configurações de repouso e desligamento do temporizador
Uso do aplicativo para dispositivo móvel Epson Smart Panel

Localização das partes do scanner

Consulte estas seções para identificar as partes do seu scanner.

Partes do scanner
Botões e luzes do scanner

Tema principal: Funções básicas do scanner

Partes do scanner

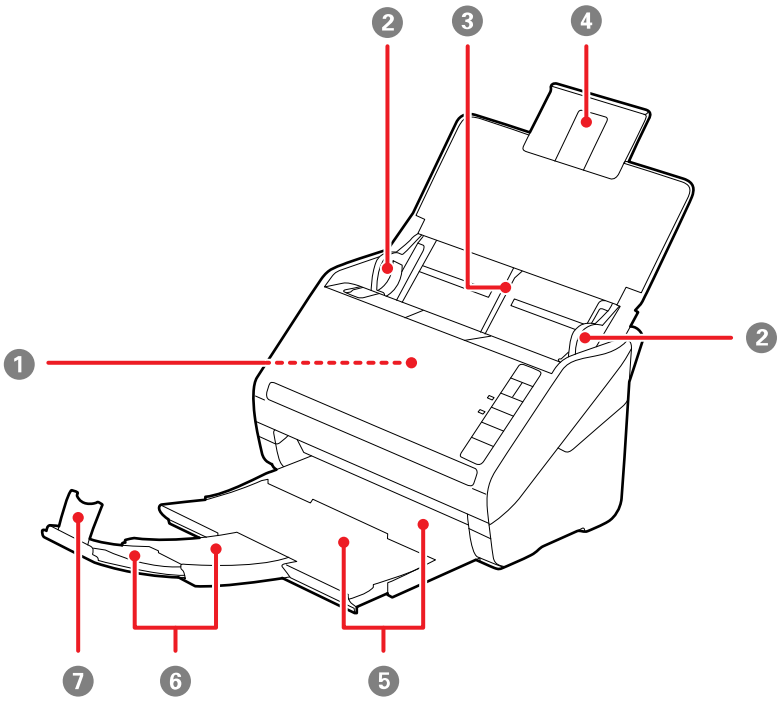

Observação: As ilustrações mostram o DS-575W II, mas as peças são as mesmas para os scanners DS-530 II e DS-770 II..

1 AAD (Alimentador automático de documentos)
2 Guias da borda
3 Bandeja de entrada
4 Extensão da bandeja de entrada
5 Bandeja de saída
6 Extensões da bandeja de saída

7 Aparador do papel

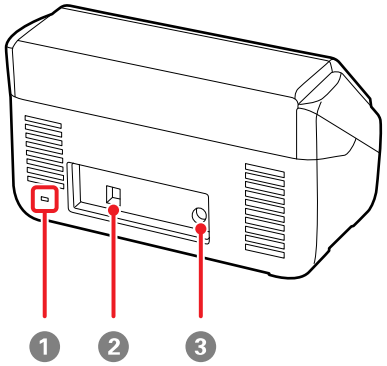

1 Encaixe para a trava de segurança Kensington
2 Porta USB 3.0
3 Entrada de eletricidade

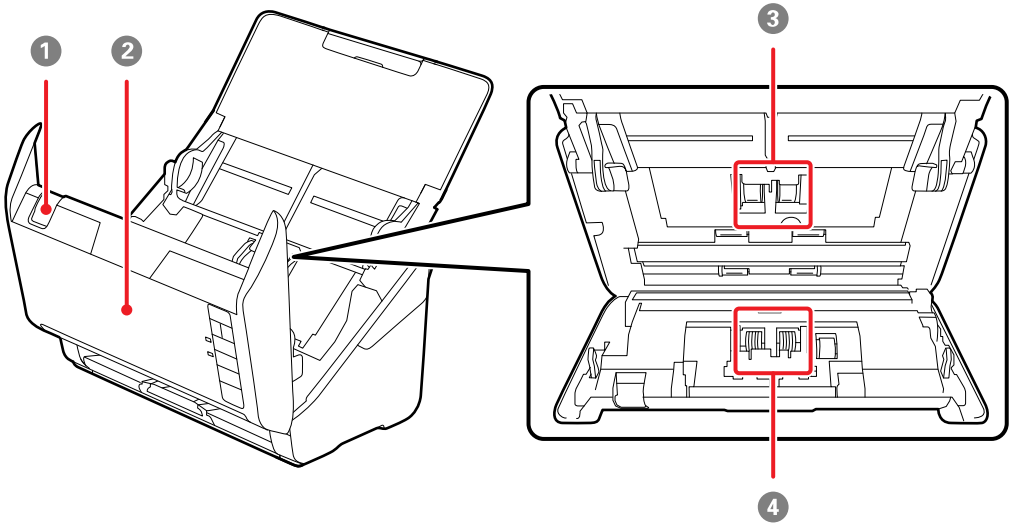

1 Alavanca de abertura da tampa
2 Tampa do scanner
3 Cilindros de recolhimento
4 Cilindros de separação

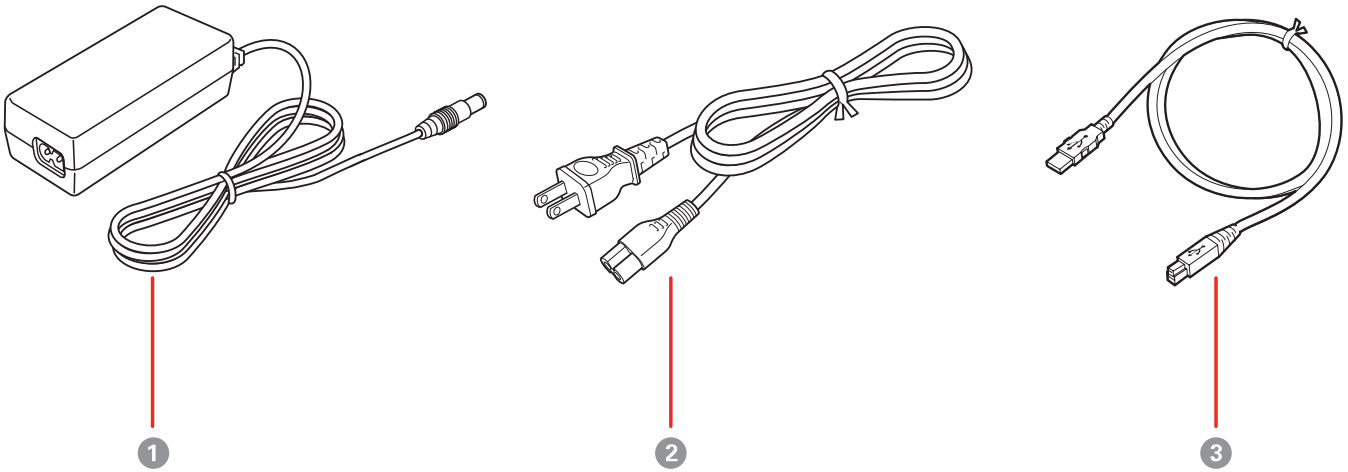

1 Adaptador AC
2 Cabo de alimentação
3 Cabo USB 3.0

Tema principal: Localização das partes do scanner

Botões e luzes do scanner

Botões

DS-530 II/DS-770 II

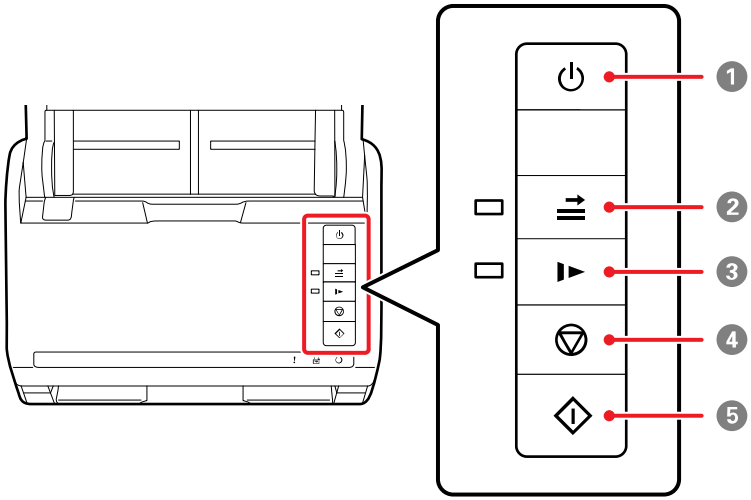

1 Botão ⏻ ligar

2 Botão ⇄ ignorar detecção de alimentação dupla

3 Botão ▮► modo lento

4 Botão ▽ cancelar

5 Botão ◇ iniciar

DS-575W II

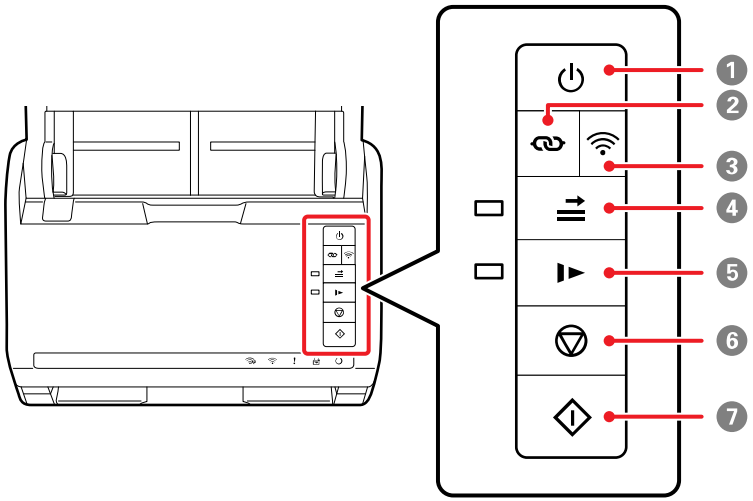

1 Botão ⏻ ligar

2 Botão conexão Wi-Fi

3 Botão Wi-Fi

4 Botão ignorar detecção de alimentação dupla

5 Botão modo lento

6 Botão cancelar

7 Botão iniciar

Luzes

DS-530 II/DS-770 II

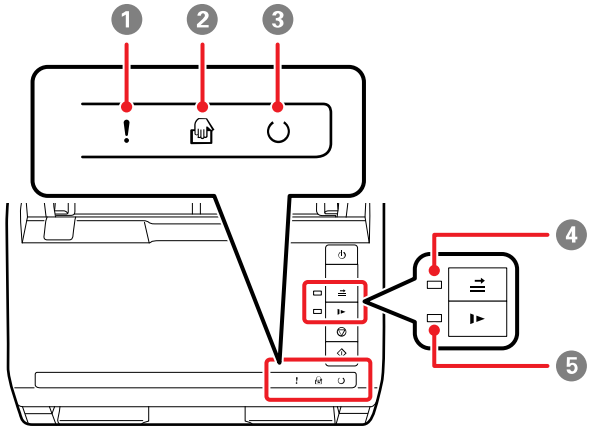

1 Luz **!** de erro

2 Luz modo de alimentação automática

3 Luz Pronto

4 Luz ignorar detecção de alimentação dupla

5 Luz modo lento

DS-575W II

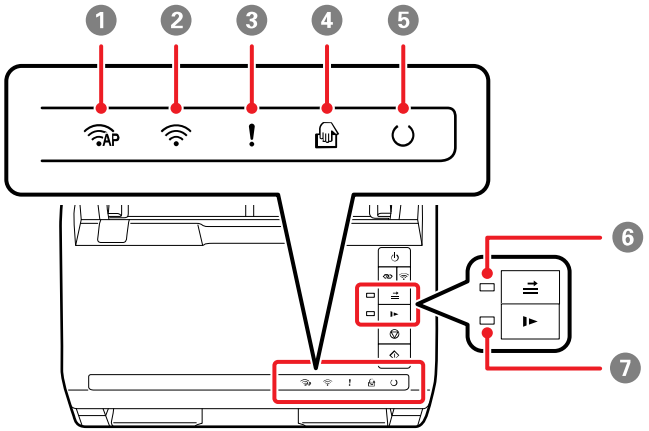

1 Luz Modo AP

2 Luz Wi-Fi

3 Luz **!** de erro

4 Luz modo de alimentação automática

5 Luz Pronto

6 Luz ignorar detecção de alimentação dupla

7 Luz modo lento

Tema principal: Localização das partes do scanner

Partes do scanner Epson que podem ser substituídas pelo usuário

Estados Unidos e Canadá: Você pode comprar acessórios opcionais e peças de substituição no site epson.com (EUA) ou epson.ca (Canadá). Você também pode comprar acessórios através de um revendedor autorizado de produtos Epson. Para encontrar o revendedor de produtos mais próximo, entre em contato com o escritório da Epson mais próximo.

América Latina: É possível adquirir acessórios opcionais de um revendedor autorizado da Epson. Para localizar o revendedor mais próximo, visite o site epson.com.br. Ou você pode entrar em contato com o escritório de vendas, conforme descrito em "Onde obter ajuda".

Observação: A disponibilidade dos acessórios varia conforme o país.

Peça	Número de referência
Folha de suporte (5)	B12B819051
Kit de montagem do rolamento	B12B819671
Kit de limpeza	B12B819291
Estação de scanner de mesa (DS-530 II/DS-770-II somente)	B12B819011
Epson Perfection V19 (para uso com a estação do scanner)	B11B231201
Epson Perfection V39 (para uso com a estação do scanner)	B11B232201

Tema principal: Funções básicas do scanner

Referências relacionadas

Onde obter ajuda (EUA e Canadá)

Onde obter ajuda (América Latina)

Alteração das configurações de repouso e desligamento do temporizador

Você pode usar o utilitário Epson Scan 2 Utility para alterar o período de tempo antes do scanner entrar em modo de repouso e desligar automaticamente.

Observação: As configurações Temporizador desligamento e Temp. repouso podem não ficar disponíveis quando se conecta ao scanner através de uma rede (DS-575W II).

1. Siga um destes passos para acessar o utilitário Epson Scan 2 Utility:
   - **Windows 10**: Clique em e selecione **EPSON** > **Epson Scan 2 Utility**.
   - **Windows 8.x**: Navegue até a tela **Aplicativos** e selecione **Epson Scan 2 Utility**.
   - **Windows (outras versões)**: Clique em ou em **Iniciar** e selecione **Todos os programas** ou **Programas**. Selecione **EPSON** > **Epson Scan 2** > **Epson Scan 2 Utility**.
   - **Mac**: Abra a pasta **Aplicativos**, abra a pasta **Epson Software** e selecione **Epson Scan 2 Utility**.

2. Clique na guia **Economia de energia**.

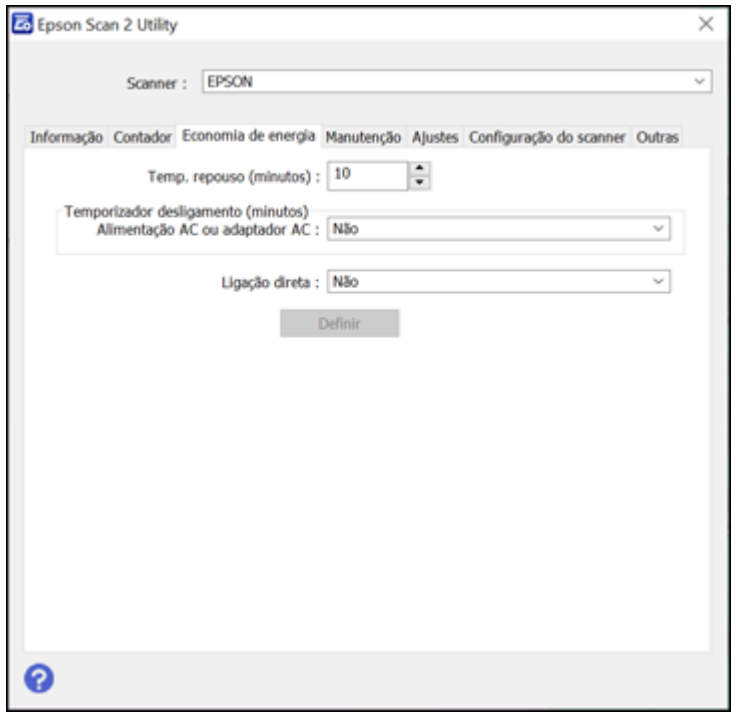

3. Selecione o intervalo de tempo até que o scanner entre em modo de repouso como a configuração de **Temp. repouso**.
4. Selecione o tempo até que o scanner se desligue automaticamente quando não estiver sendo usando como a configuração de **Temporizador desligamento**.
5. Selecione o tempo até que o scanner se desligue automaticamente quando não estiver sendo usando como a configuração de **Alimentação AC ou adaptador AC**. Você também pode desativar o temporizador.
6. Habilite a configuração **Direct Power On** se quiser que o scanner ligue quando for conectado a uma fonte de energia, sem ter que apertar o botão liga/desliga.
7. Clique em **Definir** para salvar as configurações.
8. Feche o Epson Scan 2 Utility.

Tema principal: Funções básicas do scanner

Uso do aplicativo para dispositivo móvel Epson Smart Panel

Use este aplicativo gratuito para dispositivos Apple e Android para digitalizar em produtos Epson que estejam conectados à rede (DS-575W II).

Observação: O Epson Smart Panel não suporta digitalização com folha de suporte ou de originais com 39,36 cm ou mais longos.

1. Conecte o seu produto à rede wireless. Consulte o link abaixo.
2. Visite epson.com.br/connect para saber mais sobre o Epson Smart Panel e verificar a compatibilidade do seu dispositivo móvel.
3. Baixe o Epson Smart Panel da App Store da Apple ou da loja do Google Play.
4. Conecte o seu dispositivo móvel à mesma rede wireless que o seu produto.
5. Abra o Epson Smart Panel e selecione o seu produto Epson, se necessário.

Agora está tudo pronto para digitalizar com o seu dispositivo móvel e o seu produto Epson.

Tema principal: Funções básicas do scanner

Tarefas relacionadas

Configuração da digitalização em rede

Colocação de originais

Siga as instruções aqui para colocar os originais no scanner.

Observação: As ilustrações mostram o DS-575W II, mas os passos são os mesmos para os scanners DS-530 II e DS-770 II..

Carregamento de originais na bandeja de entrada
Carregamento de cartões de plástico e laminados na bandeja de entrada
Carregamento de originais especiais

Carregamento de originais na bandeja de entrada

Você pode carregar na bandeja de entrada originais que estejam de acordo com as especificações para documentos.

Cuidado: Não carregue fotos, documentos originais valiosos ou obras de arte diretamente na bandeja de entrada. Isso pode amassar ou danificar o original. Carregue estes originais usando uma folha de suporte opcional.

Observação: Fotos digitalizadas utilizando um digitalizador de documentos podem não ter a mesma profundidade de cores do original. Use um digitalizador de fotos com o dock opcional para scanner de mesa (DS-530 II/DS-770 II) para alcançar uma reprodução de cores melhor.

Os passos abaixo descrevem como carregar originais do mesmo tamanho. Para carregar originais de múltiplos tamanhos ao mesmo tempo, consulte o link no fim destes passos.

1. Abra a bandeja de entrada e puxe sua extensão.

2. Puxe a bandeja de saída e a sua extensão, e abra o aparador.

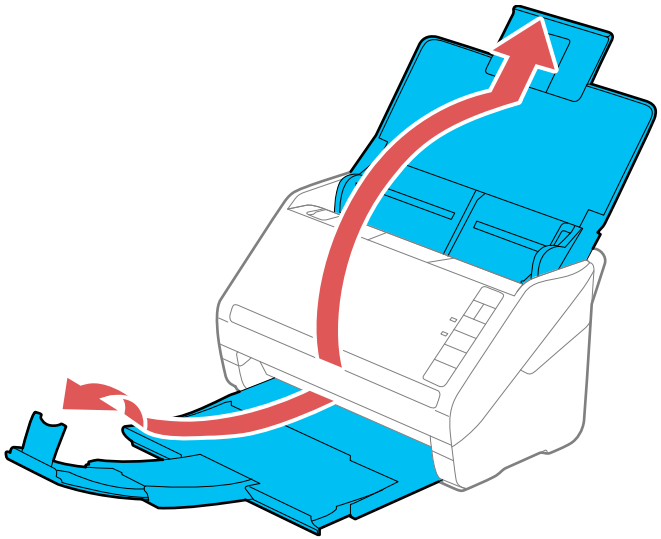

Observação: Se for carregar um original com 393,8 mm de comprimento ou mais longo, não puxe para fora as extensões da bandeja de entrada ou saída e não abra o aparador.

3. Deslize as guias das bordas da bandeja de entrada completamente para fora.

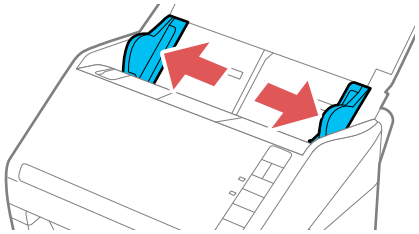

4. Se for carregar um original de múltiplas páginas, abane a sua pilha de originais.

   Observação: Se for carregar um original com 393,8 mm de comprimento ou mais longo, carregue apenas uma folha de cada vez.

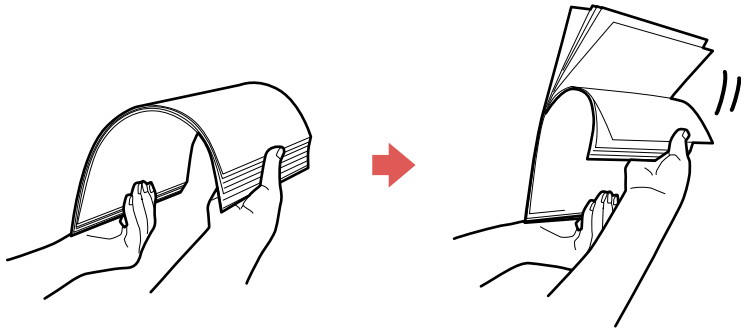

5. Empilhe os originais com o lado impresso virado para baixo e deslize a pilha para que a borda principal fique angulada conforme mostrado.

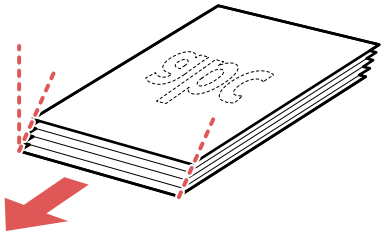

6. Carregue originais padrão na bandeja de entrada com o lado impresso virado para baixo e com a borda superior primeiro, e guie-os para dentro até que encontrem resistência.

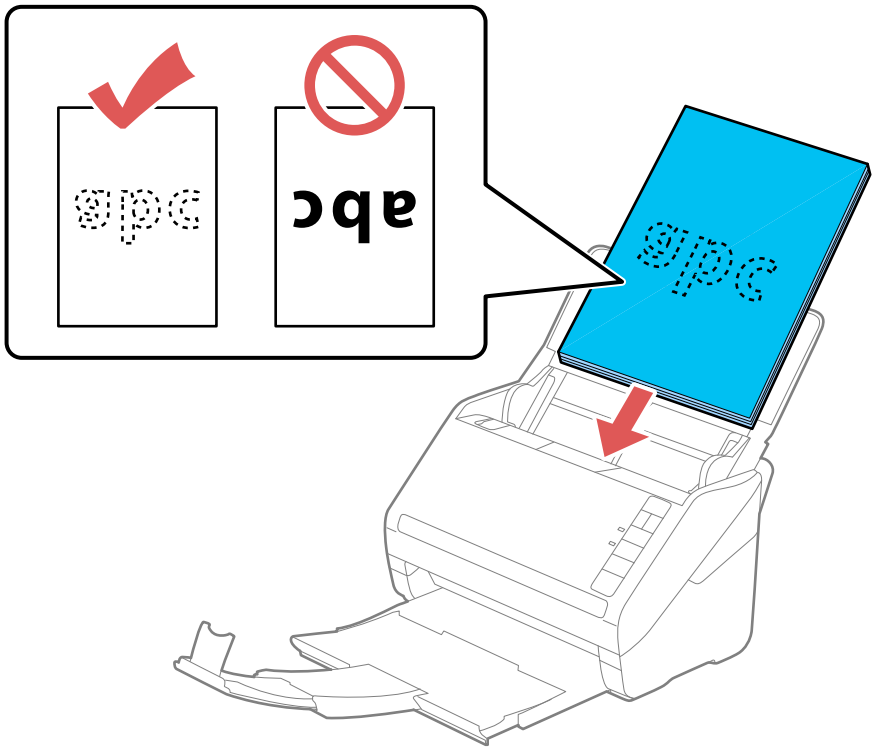

- Se for carregar cartões de visita de papel, carregue até 15 (DS-530 II/DS-575W II) ou 30 (DS-770 II) cartões com o lado impresso virado para baixo e com a borda longa primeiro, e deslize-os para dentro até que encontrem resistência.

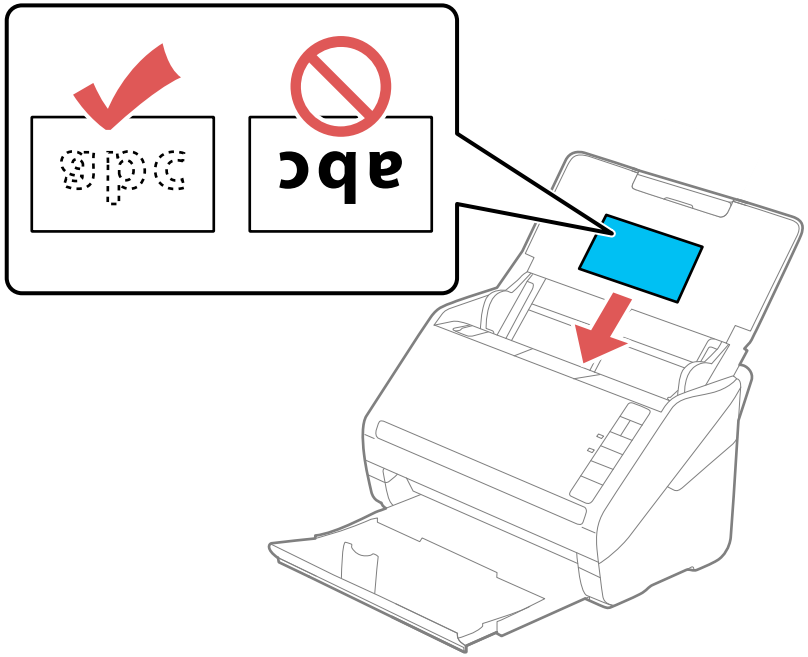
abc
abc

- Se for carregar originais perfurados, carregue-os com as perfurações viradas para baixo ou para o lado, conforme mostrado. As perfurações devem ficar dentro de 30 mm das bordas dos originais.

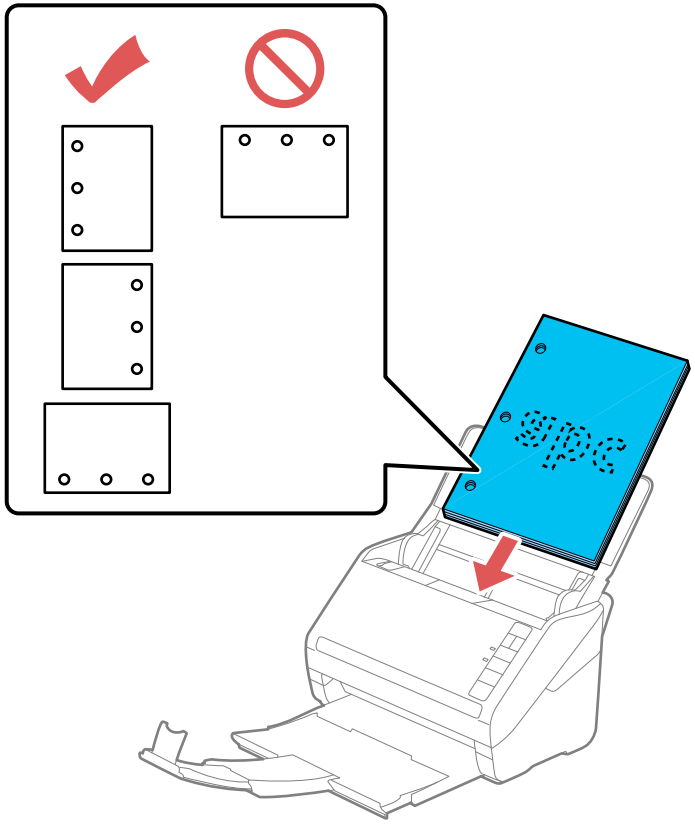

7. Deslize as guias das bordas contra as bordas do original.

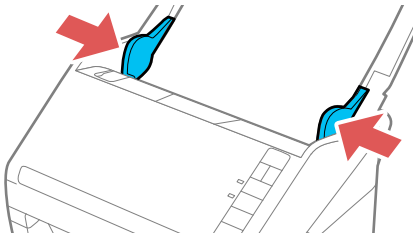

Observação: Se for carregar um original com 393,8 mm de comprimento ou mais longo, suporte o original enquanto ele entra e sai do scanner, conforme mostrado.

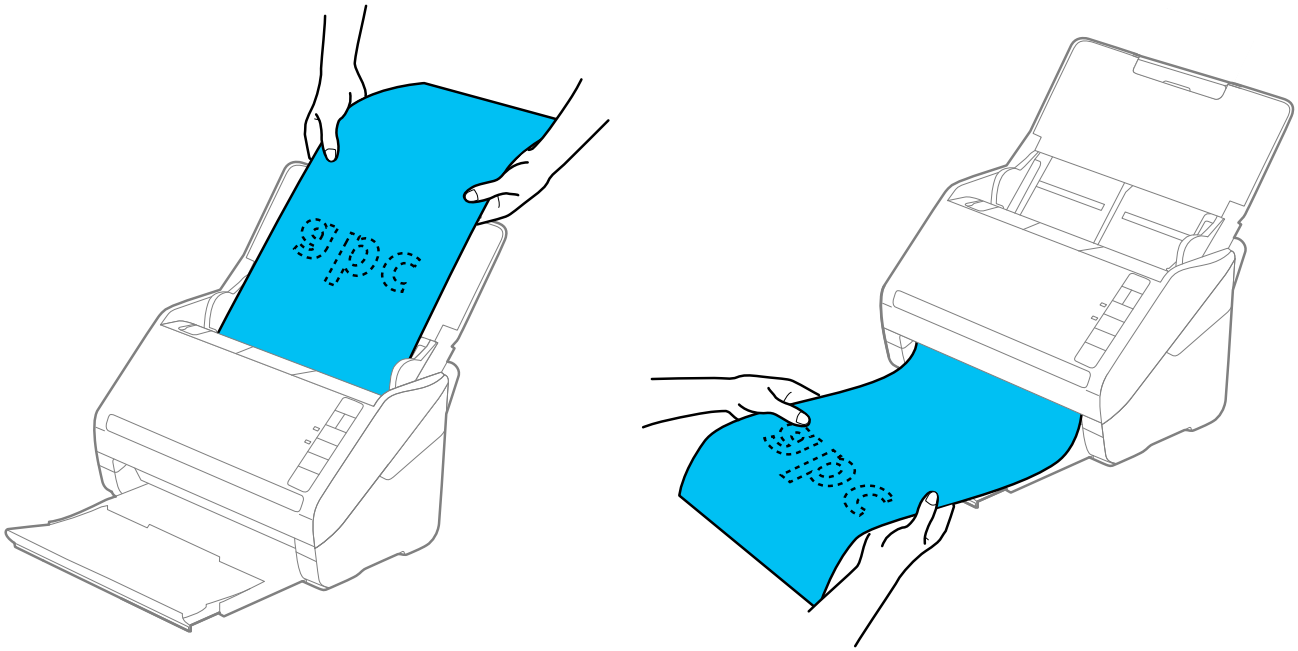

8. Se necessário durante a digitalização, ajuste a posição do aparador na extensão da bandeja de saída para que os originais ejetados caibam nela.

   Observação: Se papel mais espesso não ejetar corretamente ou cair da bandeja de saída, empurre a bandeja de saída para dentro e permita que os originais ejetem livremente na superfície abaixo do scanner. Se as imagens digitalizadas forem afetadas pela ejeção dos originais abaixo do scanner, tente colocar o scanner na borda de uma mesa, de onde os originais ejetados possam cair livremente.

Se encontrar problemas de obstrução de papel ao digitalizar papel fino ou amassado, aperte o botão ▶ modo lento uma vez antes de digitalizar para diminuir a velocidade da alimentação; aperte-o novamente para retornar à velocidade normal.

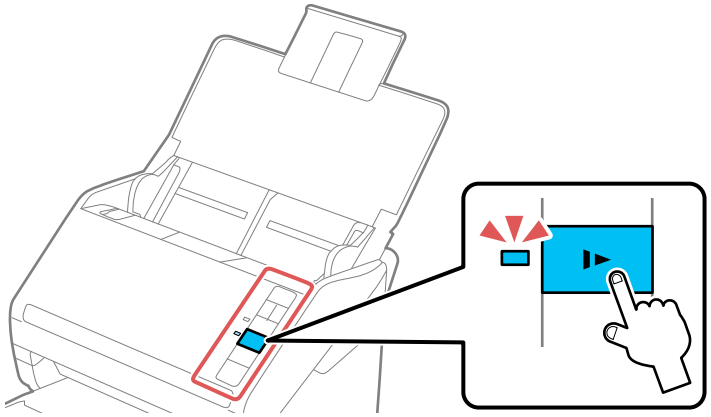

Se um erro de alimentação de papel for detectado, a função de Proteção do papel para o processo de digitalização automaticamente para reduzir danos ao original. Para modificar o nível de detecção da Proteção do papel, abra o utilitário Epson Scan 2 Utility, clique na guia **Definições do scanner** e selecione o nível desejado na lista suspensa de Proteção do papel.

Observação: A função de Proteção do papel não previne danos a todos os documentos. Erros de alimentação do papel podem não ser detectados, dependendo das condições de alimentação do papel.

Carregamento de originais de tamanhos variados na bandeja de entrada
Especificações do documento original

Tema principal: Colocação de originais

Referências relacionadas

Especificações do documento original

Temas relacionados

Digitalização

Carregamento de originais de tamanhos variados na bandeja de entrada

Você pode carregar originais de tamanhos, tipos e espessuras diferentes de uma só vez na bandeja de entrada. Certifique-se de que eles estejam de acordo com as especificações de documento original.

Cuidado: Não carregue fotos, documentos originais valiosos ou obras de arte diretamente na bandeja de entrada. Isso pode amassar ou danificar o original. Carregue estes originais usando uma folha de suporte opcional.

Observação: Fotos digitalizadas utilizando um digitalizador de documentos podem não ter a mesma profundidade de cores do original. Use um digitalizador de fotos com o dock opcional para scanner de mesa (DS-530 II/DS-770 II) para alcançar uma reprodução de cores melhor.

1. Abra a bandeja de entrada e puxe sua extensão.
2. Puxe a bandeja de saída e a sua extensão, e abra o aparador.

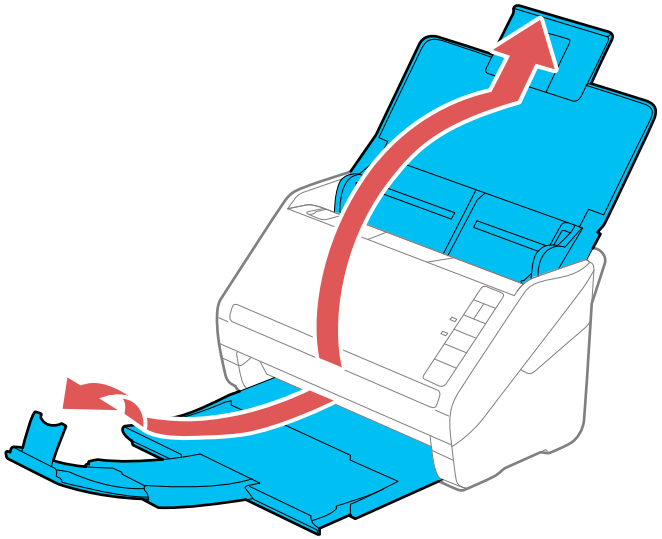

Observação: Se for carregar originais com 393,8 mm de comprimento ou mais longos, não puxe para fora as extensões da bandeja de entrada ou saída e não abra o aparador.

3. Deslize as guias das bordas da bandeja de entrada completamente para fora.

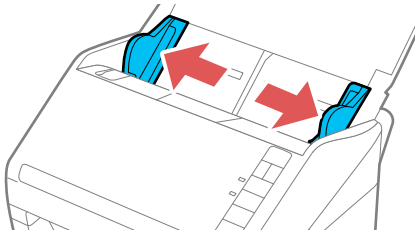

4. Coloque os originais na bandeja de entrada em ordem decrescente de tamanho, com o documento mais largo na parte traseira e o mais estreito na frente. Deslize-os para dentro até que encontre

resistência. Certifique-se de que os lados impressos estejam virados para baixo e de que as bordas superiores estejam levemente em ângulo na bandeja de entrada.

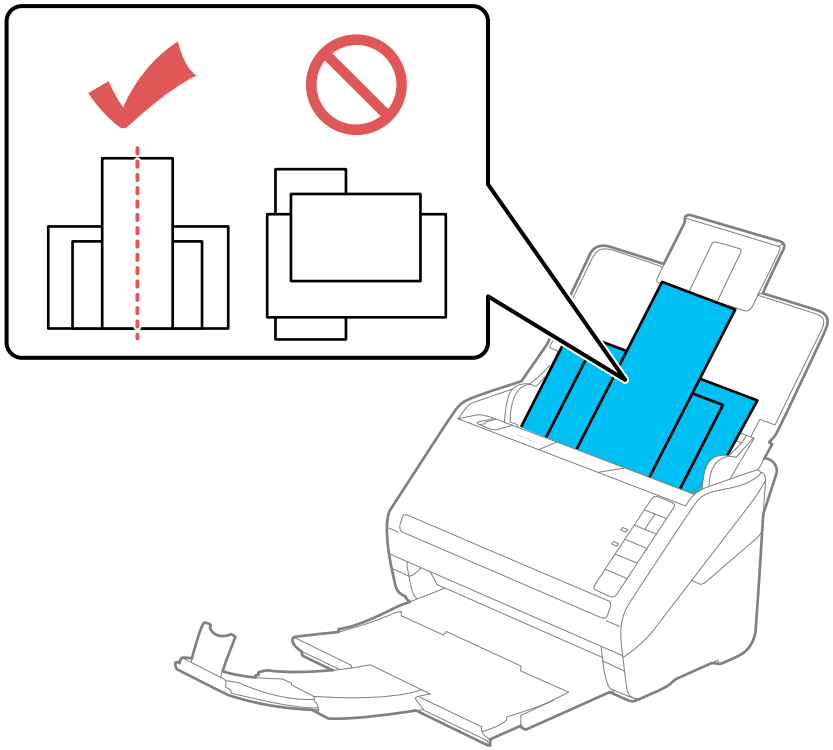

5. Deslize as guias das bordas contra as bordas do original mais largo.
6. Se necessário durante a digitalização, ajuste a posição do aparador na extensão da bandeja de saída para que os originais ejetados caibam nela.

   Observação: Se papel mais espesso não ejetar corretamente ou cair da bandeja de saída, empurre a bandeja de saída para dentro e permita que os originais ejetem livremente na superfície abaixo do scanner. Se as imagens digitalizadas forem afetadas pela ejeção dos originais abaixo do scanner, tente colocar o scanner na borda de uma mesa, de onde os originais ejetados possam cair livremente.

Se encontrar problemas de obstrução de papel ao digitalizar papel fino ou amassado, aperte o botão ▶ modo lento uma vez antes de digitalizar para diminuir a velocidade da alimentação; aperte-o novamente para retornar à velocidade normal.

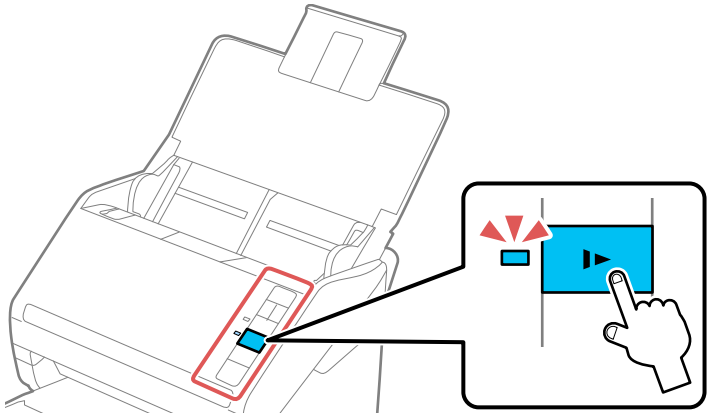

Tema principal: Carregamento de originais na bandeja de entrada

Temas relacionados

Digitalização

Especificações do documento original

Você pode colocar documentos originais no scanner que estejam de acordo com estas especificações.

DS-530 II/DS-575W II

Tipo de papel	Tamanho do papel	Gramatura do papel	Capacidade de carregamento
Papel normal Papel fino Papel reciclado	Carta (216 × 279 mm)	27 a 413 g/m²	80 g/m²: 50 folhas 90 g/m²: 43 folhas 104 g/m²: 37 folhas 127 g/m²: 31 folhas 157 g/m²: 25 folhas 209 g/m²: 19 folhas 256 g/m²: 15 folhas 413 g/m²: 9 folhas A capacidade de carregamento pode variar dependendo do tipo de papel.
	Ofício (216 × 357 mm)		
	A4 (210 × 297 mm)		
	A5 (148 × 210 mm)		
	A6 (105 × 148 mm)		
	B5 (182 × 257 mm)		
	B6 (128 × 182 mm)		
	A8 (52 × 74 mm)	127 a 413 g/m²	
Cartões de visita de papel	Cartões de visita	Até 210 g/m²	15 cartões carregados horizontalmente

DS-770 II

Tipo de papel	Tamanho do papel	Gramatura do papel	Capacidade de carregamento
Papel normal Papel fino Papel reciclado	Carta (216 × 279 mm)	27 a 413 g/m²	80 g/m²: 100 folhas 90 g/m²: 86 folhas 104 g/m²: 74 folhas 127 g/m²: 62 folhas 157 g/m²: 50 folhas 209 g/m²: 38 folhas 256 g/m²: 30 folhas 413 g/m²: 18 folhas A capacidade de carregamento pode variar dependendo do tipo de papel.
	A4 (210 × 297 mm)		
	A5 (148 × 210 mm)		
	A6 (105 × 148 mm)		
	B5 (182 × 257 mm)		
	B6 (128 × 182 mm)		
	A8 (52 × 74 mm)	127 a 413 g/m²	
Papel normal Papel fino Papel reciclado	Ofício (216 × 357 mm)	27 a 413 g/m²	80 g/m²: 80 folhas 90 g/m²: 69 folhas 104 g/m²: 59 folhas 127 g/m²: 50 folhas 157 g/m²: 40 folhas 209 g/m²: 30 folhas 256 g/m²: 24 folhas 413 g/m²: 14 folhas
Cartões de visita de papel	Cartões de visita	Até 210 g/m²	30 cartões colocados horizontalmente

Observação: Você pode carregar originais de tamanhos, tipos de papéis e espessuras diferentes: Carta (216 × 279 mm).

Os seguintes tipos de originais podem não digitalizar com sucesso ou podem precisar de uma atenção especial:

- Originais com superfícies desiguais, como a de documentos em relevo ou timbrados

- Originais com amassados ou dobras
- Originais perfurados
- Originais com etiquetas ou adesivos
- Papel sem carbono
- Originais curvados
- Papel revestido

Observação: Papel levemente amassado pode digitalizar melhor se diminuir a velocidade de alimentação durante a digitalização ou alise o papel amassado antes de o carregar. Use uma folha de suporte para digitalizar originais delicados ou originais que amassam facilmente. Para digitalizar originais que tenham sido detectados erroneamente como uma alimentação dupla, aperte o botão ⇄ ignorar detecção de alimentação dupla antes de digitalizar ou configure a opção **DFDS** como **Desativado** na guia de Definições principais da janela do Epson Scan 2.

Cuidado: Não carregue os seguintes tipos de originais diretamente no scanner ou eles podem ser danificados ou danificar o scanner:

- Fotos
- Originais encadernados
- Passaportes
- Papel térmico
- Tecido ou outro original que não seja de papel
- Originais que contenham grampos ou clipes
- Originais com tinta úmida ou cola
- Originais rasgados
- Originais muito amassados ou curvados
- Originais com orifícios na parte inferior
- Transparências
- Originais com papel carbono
- Originais com lembretes anexados
- Originais lustrosos

Observação: Fotos digitalizadas utilizando um digitalizador de documentos podem não ter a mesma profundidade de cores do original. Use um digitalizador de fotos com o dock opcional para scanner de mesa (DS-530 II/DS-770-II) para alcançar uma reprodução de cores melhor.

Tema principal: Carregamento de originais na bandeja de entrada

Carregamento de cartões de plástico e laminados na bandeja de entrada

Você pode carregar na bandeja de entrada cartões de plástico e laminados que estejam de acordo com as especificações para cartão.

1. Abra a bandeja de entrada, remova a bandeja de saída e abra o aparador. Não puxe as extensões para fora.

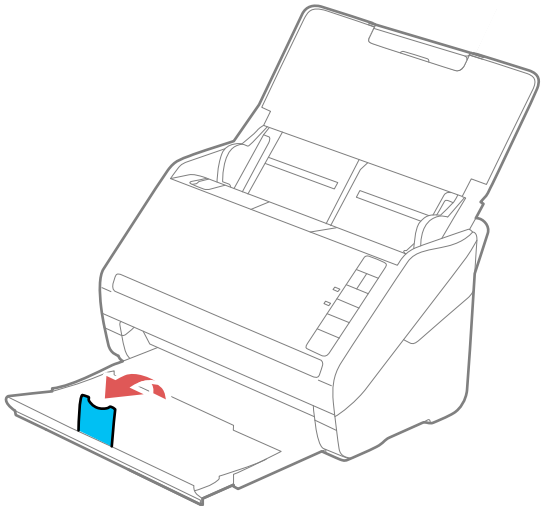

2. Deslize as guias das bordas da bandeja de entrada completamente para fora.

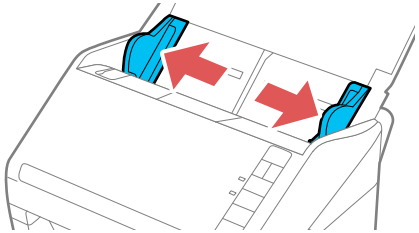

3. Carregue cartões de plástico ou laminados horizontalmente na bandeja de entrada, com o lado impresso virado para baixo e com a borda longa primeiro, e deslize-os para dentro até que encontre resistência.

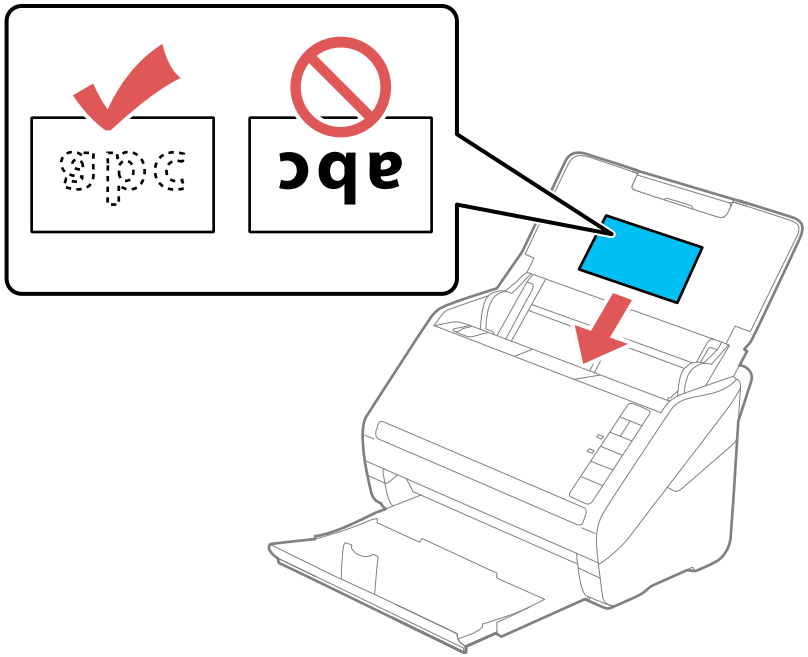

Observação: Não coloque um cartão de plástico verticalmente.

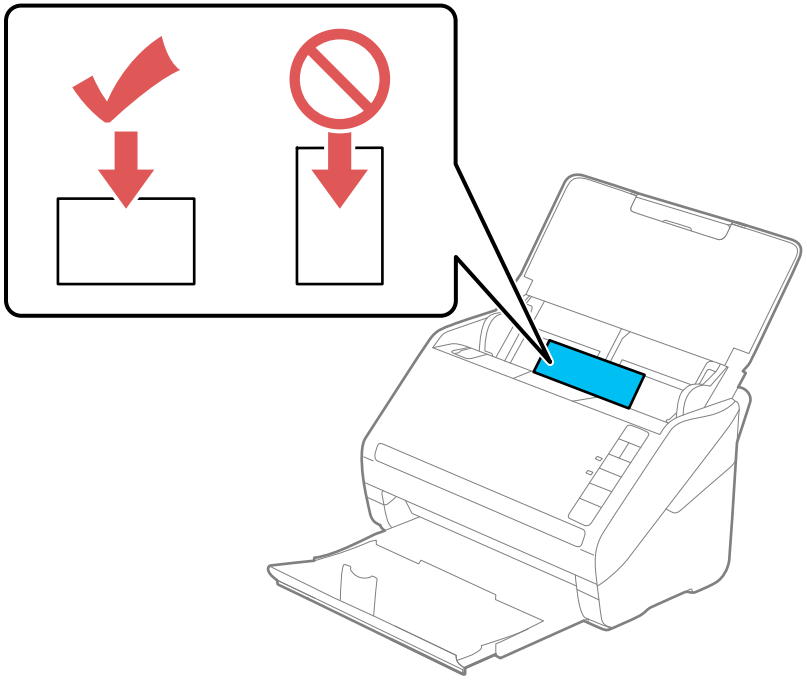

4. Deslize as guias das bordas contra as bordas do cartão.

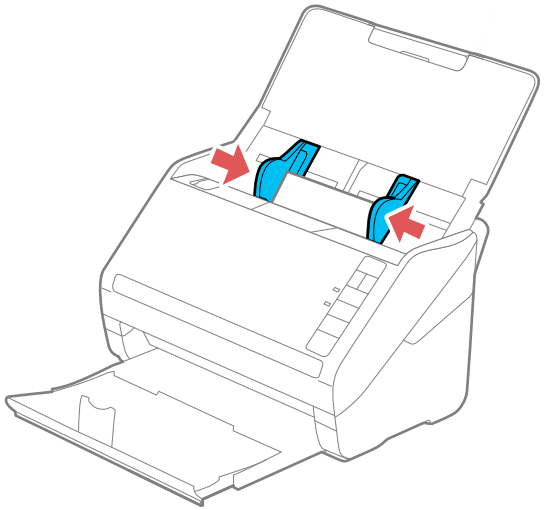

5. Desative a configuração **Detectar alimentação dupla** na guia Definições principais do Epson Scan 2 quando digitalizar cartões.

   Observação: Se você não desativar a configuração **Detectar alimentação dupla** e um erro de alimentação dupla ocorrer, remova o cartão de plástico ou laminado da bandeja de entrada e volte a carregá-lo. Aperte o botão ⇄ ignorar detecção de alimentação dupla para desativar a função Detectar alimentação dupla e digitalizar novamente.

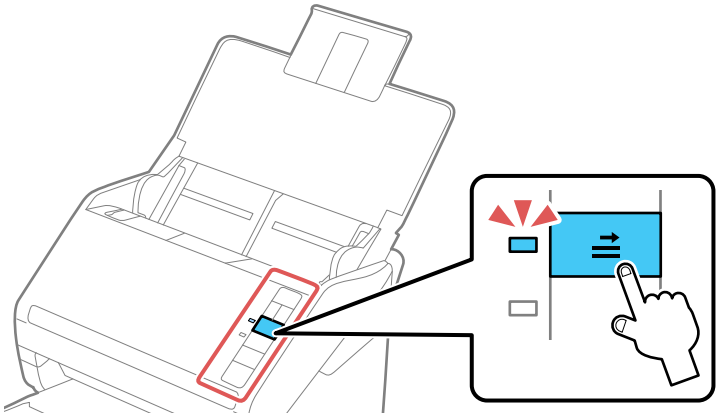

Especificações de cartões de plástico e laminados

Tema principal: Colocação de originais

Referências relacionadas

Especificações de cartões de plástico e laminados

Temas relacionados

Digitalização

Especificações de cartões de plástico e laminados

Você pode colocar no seu scanner cartões de plástico e laminados originais que estejam de acordo com estas especificações.

Tipo de papel	Tamanho do papel	Espessura do papel	Capacidade de colocação
Cartões de plástico, em relevo (em conformidade com ISO781A ID-1)	54 × 85,6 mm	No máximo 1,24 mm	1 cartão (horizontal)
Cartões de plástico, padrão (em conformidade com ISO781A ID-1)		No máximo 0,76 mm	5 cartões (horizontal)
Cartões laminados	120 × 150 mm ou menor	No máximo 0,8 mm	1 cartão

Observação: Cartões de plástico com superfícies lustrosas podem não ser digitalizados corretamente.

Tema principal: Carregamento de cartões de plástico e laminados na bandeja de entrada

Carregamento de originais especiais

É possível carregar uma foto ou originais grandes, espessos ou dobrados na bandeja de entrada, usando uma ou mais folhas de suporte. Você também pode carregar envelopes. Certifique-se de que os originais estejam de acordo com as especificações para originais especiais antes de carregá-los.

1. Abra a bandeja de entrada e puxe sua extensão.

2. Puxe a bandeja de saída e a sua extensão, e abra o aparador.

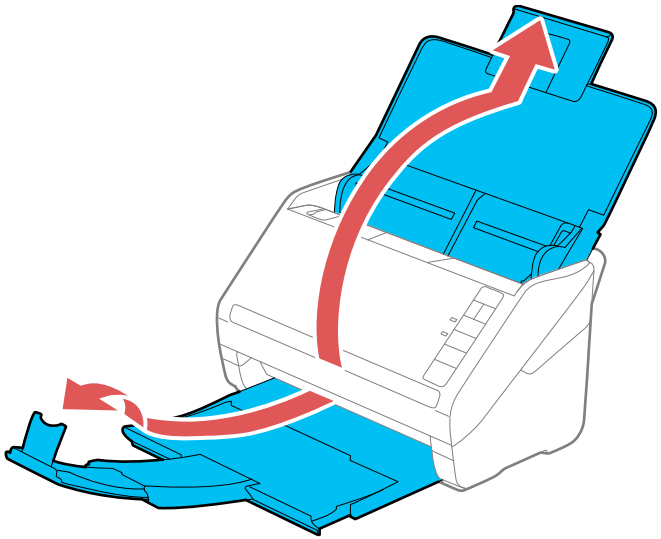

Observação: Se for carregar originais com 393,8 mm de comprimento ou mais longos, não puxe para fora as extensões da bandeja de entrada ou saída e não abra o aparador.

3. Deslize as guias das bordas da bandeja de entrada completamente para fora.

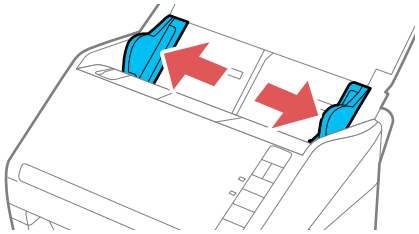

4. Carregue envelopes verticalmente na bandeja de entrada, com o lado imprimível virado para baixo e com a aba virada conforme mostrado. Deslize os envelopes para dentro até que encontre resistência.

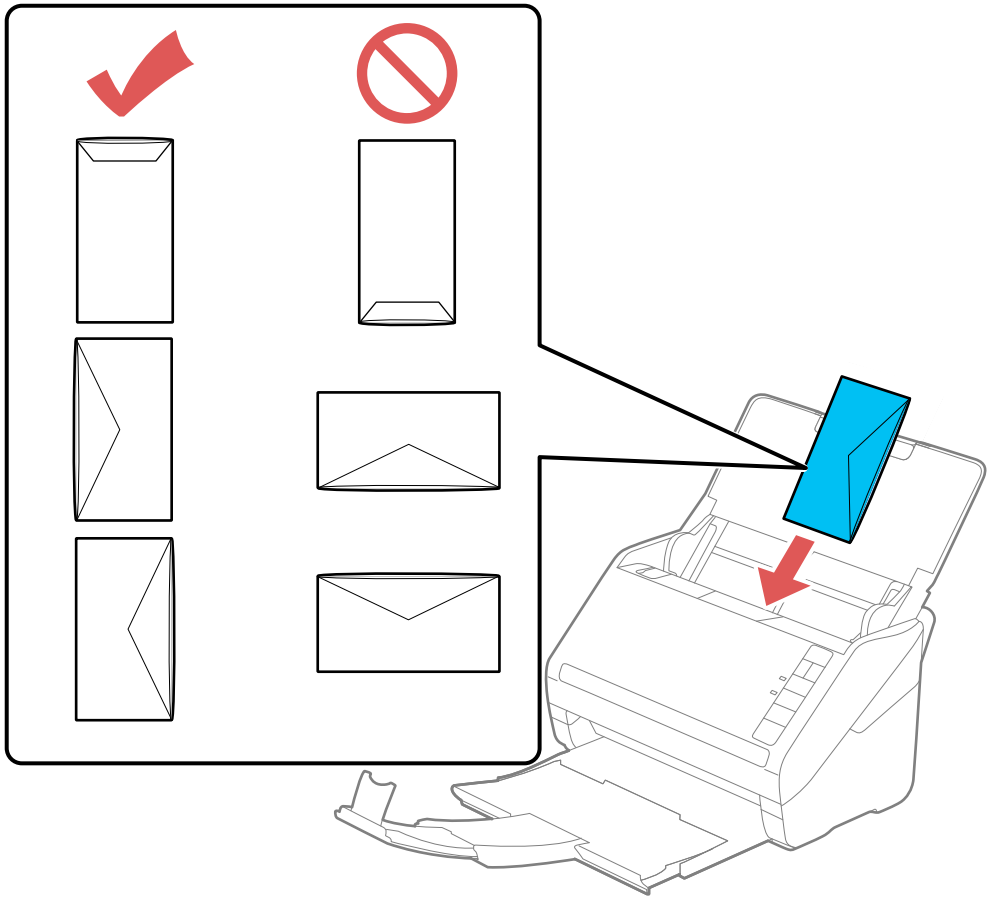

5. Siga um destes passos para carregar uma foto ou originais dobrados ou com formatos irregulares:
   - Para um original de tamanho Carta, A4 ou maior, dobre-o conforme indicado e coloque-o no centro de uma folha de suporte opcional. Certifique-se de que a ilustração na borda frontal da folha de suporte esteja virada para cima.

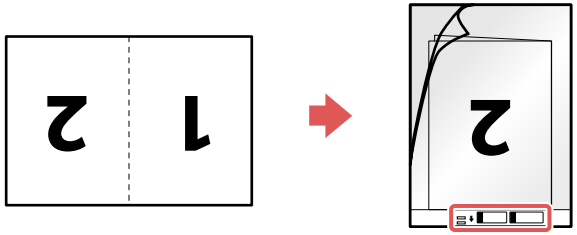

   - Para uma foto ou um original de formato irregular, carregue-o no centro de uma folha de suporte opcional, com o lado impresso virado para baixo. Certifique-se de que a ilustração na borda frontal da folha de suporte esteja virada para cima.

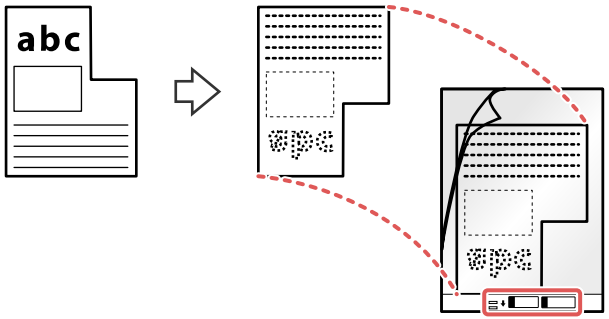

Observação: Fotos digitalizadas utilizando um digitalizador de documentos podem não ter a mesma profundidade de cores do original. Use um digitalizador de fotos com o dock opcional para scanner de mesa (DS-530 II/DS-770 II) para alcançar uma reprodução de cores melhor.

6. Carregue a folha de suporte na bandeja conforme mostrado até que encontre resistência.

Original dobrado

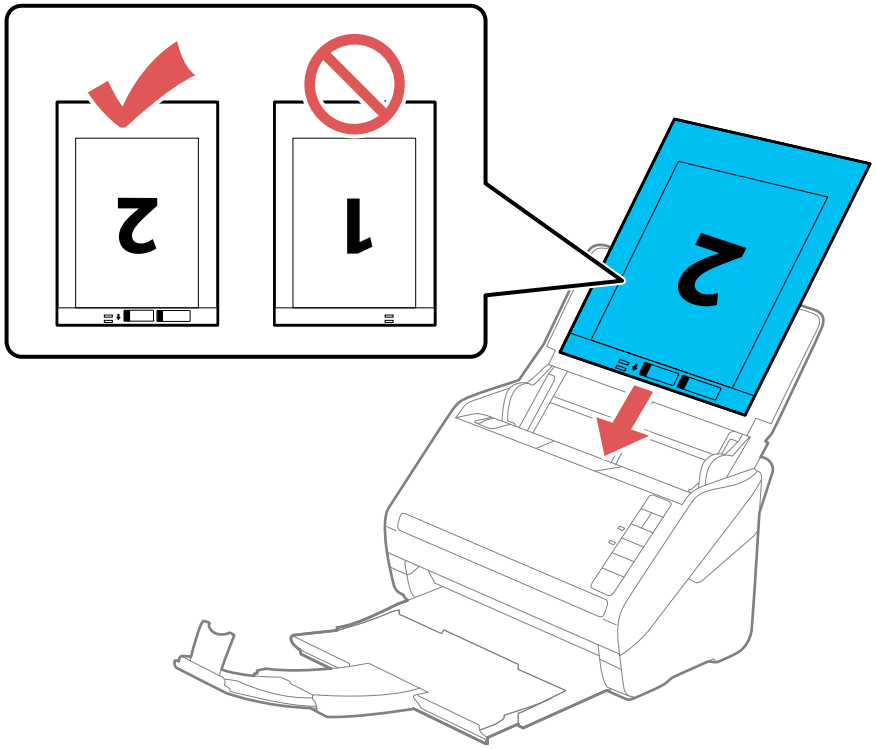

Foto ou original de formato irregular

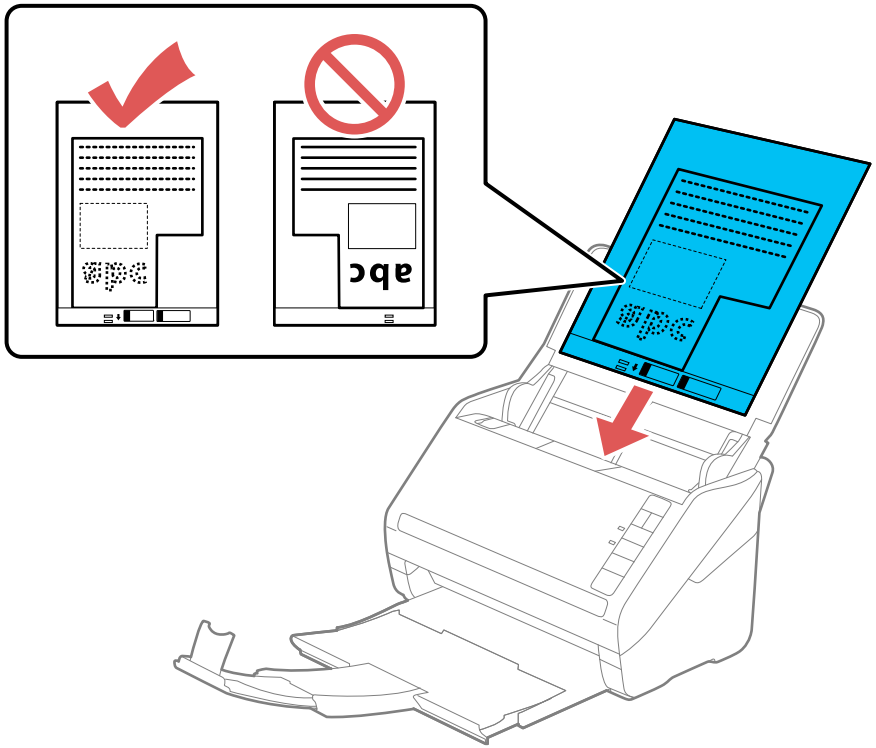

7. Deslize as guias das bordas contra as bordas do original ou da folha de suporte.

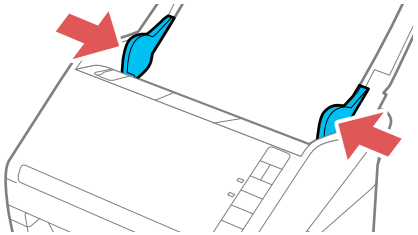

8. Desative a configuração **Detectar alimentação dupla** na guia Definições principais do Epson Scan 2 quando digitalizar originais especiais.

9. Se necessário durante a digitalização, ajuste a posição do aparador na extensão da bandeja de saída para que os originais ejetados caibam nela.

   Observação: Se papel mais espesso não ejetar corretamente ou cair da bandeja de saída, empurre a bandeja de saída para dentro e permita que os originais ejetem livremente na superfície abaixo do scanner. Se as imagens digitalizadas forem afetadas pela ejeção dos originais abaixo do scanner, tente colocar o scanner na borda de uma mesa, de onde os originais ejetados possam cair livremente.

Especificações de originais especiais

Tema principal: Colocação de originais

Referências relacionadas

Especificações de originais especiais

Temas relacionados

Digitalização

Especificações de originais especiais

Você pode carregar no seu scanner fotos, envelopes ou originais grandes, espessos ou dobrados que estejam de acordo com estas especificações.

Observação: Fotos digitalizadas utilizando um digitalizador de documentos podem não ter a mesma profundidade de cores do original. Use um digitalizador de fotos com o dock opcional para scanner de mesa (DS-530 II/DS-770-II) para alcançar uma reprodução de cores melhor.

Tipo de papel	Tamanho do papel	Espessura do papel	Capacidade de colocação
Originais grandes (papel comum, papel fino ou papel reciclado) (carregue somente em uma folha de suporte)	Até este tamanho: A3 (297 × 420 mm)	No máximo 0,3 mm (excluindo a espessura da folha de suporte)	DS-530 II/DS-575W II: 5 folhas de suporte DS-770 II: 10 folhas de suporte

Tipo de papel	Tamanho do papel	Espessura do papel	Capacidade de colocação
Fotos (carregue somente em uma folha de suporte)	Até este tamanho: A4 (210 × 297 mm)	No máximo 0,3 mm (excluindo a espessura da folha de suporte)	DS-530 II/DS-575W II: 5 folhas de suporte DS-770 II: 10 folhas de suporte
Envelopes	114 × 162 mm 110 × 220 mm	No máximo 0,38 mm	DS-530 II/DS-575W II: 5 envelopes DS-770 II: 10 envelopes
Originais de formato irregular (carregue somente em uma folha de suporte)	Até este tamanho: A4 (210 × 297 mm)	No máximo 0,3 mm (excluindo a espessura da folha de suporte)	DS-530 II/DS-575W II: 5 folhas de suporte DS-770 II: 10 folhas de suporte

Observação: Originais mais largos do que 215,9 mm precisam ser dobrados ao meio. A borda principal de originais com cerca de 297 mm de comprimento deve ser colocada na parte de junção da folha de suporte. Caso contrário, o comprimento da imagem digitalizada pode ser maior do que o desejado, quando o scanner digitaliza até o fim da folha de suporte com a opção **Detecção Automática** selecionada como Tamanho do documento no software do scanner.

Tema principal: Carregamento de originais especiais

Rede Wi-Fi

Consulte estas seções para usar o seu scanner em uma rede sem fios (DS-575W II).

Recomendação de segurança de rede
Conexão a uma rede Wi-Fi existente
Configuração da digitalização sem fios através de um dispositivo inteligente usando o Epson Smart Panel
Configuração do modo Direct Wi-Fi (Modo AP)
Wi-Fi Protected Setup (WPS)
Configuração da digitalização em rede
Desativar funções de Wi-Fi
Restauração das configurações padrão de rede

Recomendação de segurança de rede

Para ajudar a dissuadir acesso não autorizado ao seu produto em uma rede, você deve proteger o seu ambiente de rede usando medidas de segurança apropriadas.

Medidas de segurança como estas podem ajudar a deter ameaças como perda de dados de usuário, uso de linhas de telefone e fax e outras intrusões:

- **Ative a segurança na sua rede sem fio**

  Ative a segurança adequada na rede sem fio que pretende usar com o produto. A segurança da rede, como uma senha de rede, pode dissuadir a interceptação de tráfego na rede sem fio. O seu roteador pode já ter uma senha padrão ativada pelo seu provedor de serviço de internet. Consulte a documentação do seu provedor e do roteador para instruções de como modificar a senha padrão e tornar sua rede mais segura.

- **Somente conecte o produto a uma rede protegida por firewall**

  Conectar o produto diretamente à internet pode deixá-lo vulnerável a ameaças de segurança. Ao invés disso, conecte-o a um roteador ou outra conexão de rede protegida por firewall. O seu roteador pode já ter um firewall configurado pelo seu provedor de serviço de internet; verifique com o seu provedor para obter confirmação. Para obter melhores resultados, configure e use um endereço de IP privado para a sua conexão de rede.

- **Modifique a senha padrão de administrador no seu produto**

  Se o seu produto tiver uma opção para definição de uma senha de administrador, modifique a senha padrão de administrador para dissuadir acesso de usuários não autorizados a dados pessoais armazenados no produto, como números de identificação, senhas e listas de contato.

Tema principal: Rede Wi-Fi

Conexão a uma rede Wi-Fi existente

Você pode configurar o seu scanner para se comunicar com o seu computador usando um roteador sem fio. O roteador sem fio pode ser conectado ao seu computador através de uma rede com ou sem fio.

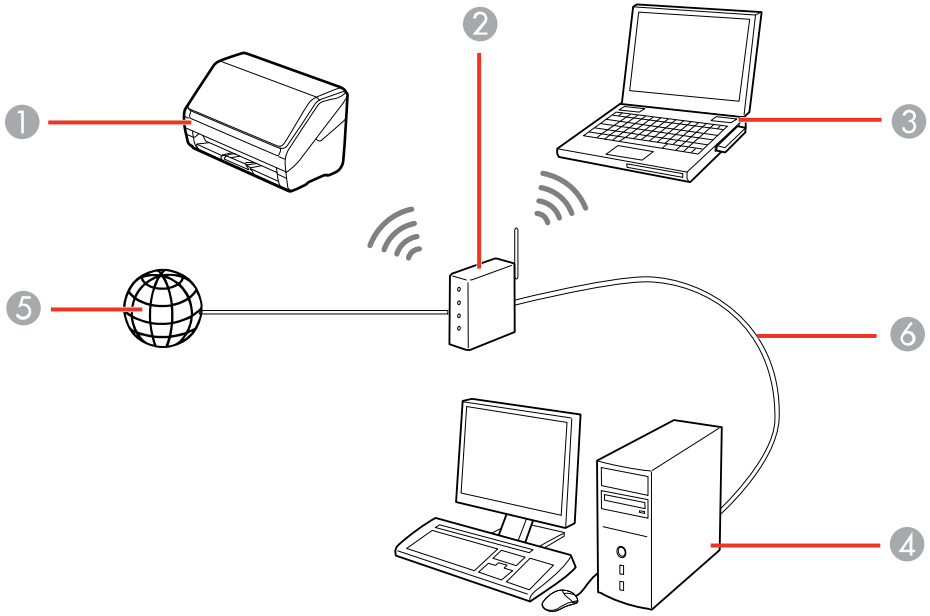

1 Scanner Epson
2 Roteador sem fio (wireless)
3 Computador com uma interface sem fio
4 Computador
5 Internet
6 Cabo de Ethernet (usado somente para conexão com fio ao roteador sem fio)

Conexão manual a uma rede Wi-Fi

Tema principal: Rede Wi-Fi

Conexão manual a uma rede Wi-Fi

Você pode fazer uma conexão manual do scanner a uma rede sem fios se digitar os nomes (SSIDs) e senhas da rede para o seu roteador sem fios e scanner. É preciso que tenha um computador com um adaptador sem fio para configurar a conexão. Certifique-se também de que tenha instalado o software do scanner conforme descrito no pôster *Guia de instalação*.

Observação: Para obter os melhores resultados, reinstale o software do scanner e siga as instruções na tela para conectar-se a uma rede.

1. Anote a SSID e a senha mostrada na etiqueta na parte de trás do scanner.
2. Ligue o scanner.
3. Pressione o botão Wi-Fi no painel de controle do scanner.
4. A partir do seu computador ou dispositivo, abra a lista de redes sem fios e selecione o SSID exibido na etiqueta do scanner. Depois selecione a opção para conectar.
5. Digite a senha mostrada na etiqueta do scanner.

   A luz AP Modo AP acende azul, indicando uma conexão em modo AP.
6. Conecte o seu computador ou dispositivo à rede sem fios.

   Aguarde até que a luz Wi-Fi no scanner pare de piscar e fique acesa, indicando que o scanner está conectado à rede.
7. Selecione o link abaixo para configurar a digitalização em rede. Você precisa configurar a digitalização em rede para conectar o seu computador e o scanner sem fios.

Tema principal: Conexão a uma rede Wi-Fi existente

Tarefas relacionadas

Configuração da digitalização em rede

Configuração da digitalização sem fios através de um dispositivo inteligente usando o Epson Smart Panel

Você pode usar o aplicativo Epson Smart Panel para conectar o seu produto Epson a uma rede sem fios ou conectar o seu dispositivo inteligente diretamente ao produto. O Epson Smart Panel está disponível para dispositivos iOS e Android.

Certifique-se de que tenha o seguinte:

- Um dispositivo conectado a uma rede sem fios
- O aplicativo Epson Smart Panel instalado no dispositivo
- O nome (SSID) e senha da rede sem fios

1. Certifique-se de que o produto esteja ligado e pronto para digitalizar.

   Observação: Você precisa fazer a configuração inicial antes de configurar a digitalização sem fios.

2. Abra o aplicativo Epson Smart Panel no seu dispositivo.
3. Execute um dos seguintes procedimentos:
   - Se o aplicativo reconhecer o produto, siga as instruções na tela para configurar a conexão sem fios.
   - Se o aplicativo não reconhecer o produto automaticamente, selecione o ícone **+** e continue com o próximo passo.
4. Na próxima tela, selecione a opção para **Conectar a novo produto**.
5. Selecione o seu produto na lista.

   Observação: Se o seu produto não estiver na lista, aproxime-se do produto e tente novamente. Se o seu produto ainda assim não aparecer, conecte o seu scanner à rede sem fios novamente e depois selecione a opção para **Conectar a produto existente** no aplicativo Epson Smart Panel e siga as instruções na tela. Consulte o link abaixo para instruções de configuração sem fios.

6. Selecione **Seguinte** para selecionar a rede sem fios atual.

   Observação: Se quiser conectar o produto a uma rede sem fios diferente, selecione **Mude para outro SSID de Wi-Fi**.

7. Digite a senha para a rede sem fios e selecione **OK**.

   O aplicativo começa a configurar o produto.

O seu produto agora está conectado a um rede sem fios e configurado para uso com o aplicativo Epson Smart Panel.

Tema principal: Rede Wi-Fi

Tarefas relacionadas

Uso do aplicativo para dispositivo móvel Epson Smart Panel

Inicialização de uma digitalização a partir de um Smartphone ou Tablet

Configuração do modo Direct Wi-Fi (Modo AP)

Você pode configurar o scanner para que se comunique diretamente com o computador ou com outro dispositivo sem precisar de um roteador sem fio. Se o seu produto já não estiver conectado a uma rede sem fios, ele entra em modo de ponto de acesso e o scanner age como se fosse o ponto de acesso da rede para até 4 dispositivos.

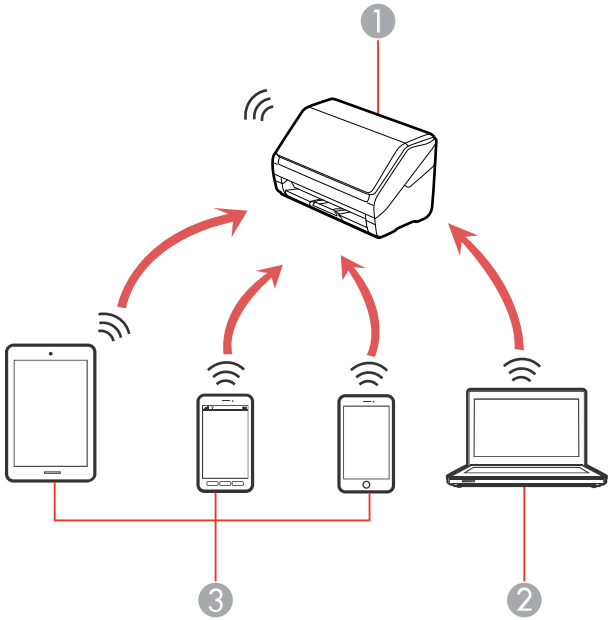

1 Scanner Epson

2 Computador com uma interface sem fio

3 Outros dispositivos sem fios

Observação: Dispositivos conectados diretamente ao scanner não podem se comunicar uns com os outros através do scanner.

Ativação de uma conexão Direct Wi-Fi (Modo AP)
Utilização do WPS para configurar uma conexão sem fios direta

Tema principal: Rede Wi-Fi

Ativação de uma conexão Direct Wi-Fi (Modo AP)

Você pode ativar uma conexão sem fios direta para permitir a comunicação direta entre o seu scanner e um computador ou outro dispositivo sem um roteador ou ponto de acesso sem fios.

Observação: Se você estiver conectando um dispositivo wireless ao scanner usando uma conexão de Wi-Fi direta (Modo AP), o scanner é conectado à mesma rede Wi-Fi (SSID) que o dispositivo wireless. Quando você desliga o scanner, o dispositivo wireless é conectado automaticamente a outras redes Wi-Fi, então, você deve se reconectar ao scanner em modo AP a partir do dispositivo wireless quando voltar a ligar o scanner. Para evitar ter que se reconectar toda vez que o scanner for desligado e ligado novamente, alternativamente, conecte o scanner a um ponto de acesso.

1. Anote a SSID e a senha mostrada na etiqueta na parte de trás do scanner.
2. Abra a bandeja de entrada do scanner.
3. Pressione o botão Wi-Fi no painel de controle do scanner.
4. A partir do seu computador ou dispositivo, procure e selecione o SSID exibido na etiqueta na parte de trás do scanner.
5. Digite a senha mostrada na etiqueta na parte de trás do scanner.

   A luz AP Modo AP acende azul, indicando uma conexão em modo AP. Se a conexão não for realizada, veja se digitou a senha corretamente.

Tema principal: Configuração do modo Direct Wi-Fi (Modo AP)

Utilização do WPS para configurar uma conexão sem fios direta

Você pode utilizar o Wi-Fi WPS para criar uma conexão sem fios direta para um computador ou dispositivo com WPS ativado.

1. Pressione o botão **WPS** no seu computador ou dispositivo, ou ative a função WPS.

   O computador ou dispositivo entra em modo de espera para a conexão WPS por 2 minutos.
2. Mantenha pressionado o botão conexão Wi-Fi no scanner por pelo menos 3 segundos, depois solte os botões quando a luz Wi-Fi piscar azul.

   Quando a luz Wi-Fi do scanner ficar acesa, a conexão foi estabelecida.

Tema principal: Configuração do modo Direct Wi-Fi (Modo AP)

Wi-Fi Protected Setup (WPS)

Se a sua rede usar um roteador sem fio habilitado para WPS, você pode conectar rapidamente o seu scanner à rede usando Wi-Fi Protected Setup (WPS).

Observação: Para verificar se o seu roteador está habilitado para WPS, procure por um botão marcado como **WPS** no seu roteador. Se não houver um botão no hardware, pode haver uma configuração WPS no software para o dispositivo. Consulte a documentação do seu produto de rede para obter mais detalhes.

Uso do WPS para conectar a uma rede
Utilização do modo WPS PIN para conectar a uma rede

Tema principal: Rede Wi-Fi

Uso do WPS para conectar a uma rede

Se tiver um roteador sem fio habilitado para WPS, você pode usar o Wi-Fi Protected Setup (WPS) para conectar o seu scanner à rede. Certifique-se de que tenha instalado o software do seu scanner conforme descrito no pôster *Guia de instalação*.

Observação: Para obter os melhores resultados, reinstale o software do scanner e siga as instruções na tela para conectar-se a uma rede.

1. Abra a bandeja de entrada do scanner.
2. Ative o WPS no seu roteador apertando e segurando o botão **WPS** no seu roteador sem fios até que a luz de segurança pisque ou ative a configuração WPS no firmware do roteador.

   O roteador entra em modo de busca de WPS for 2 minutos.

   Observação: Se você não conseguir localizar o botão WPS ou se não houver botões no roteador ou ponto de acesso, consulte a documentação fornecida com o seu roteador para detalhes.

3. Mantenha pressionado o botão conexão Wi-Fi no scanner por pelo menos 3 segundos, depois solte os botões quando a luz Wi-Fi piscar azul.

   Observação: Se não completar este passo dentro de 2 minutos, repita os passos 1 a 3.

   As luzes Wi-Fi e Modo AP piscam alternadamente enquanto a conexão é estabelecida. Quando a luz Wi-Fi no scanner fica acesa, o scanner está conectado à rede.

Observação: Se a luz **!** de erro se acender, a conexão falhou. Aperte o botão cancelar para eliminar o erro, reinicie o scanner e roteador e repita estes passos.

4. Selecione o link abaixo para configurar o scanner de rede. Você precisa configurar a digitalização em rede para conectar o seu computador e o scanner sem fios.

Tema principal: Wi-Fi Protected Setup (WPS)

Tarefas relacionadas

Configuração da digitalização em rede

Utilização do modo WPS PIN para conectar a uma rede

Se tiver um roteador sem fio habilitado para WPS que suporte o modo PIN, você pode usar o modo PIN do Wi-Fi Protected Setup (WPS) para conectar o seu scanner à rede.

1. Abra a bandeja de entrada do scanner.
2. Mantenha pressionado o botão Wi-Fi e o botão conexão Wi-Fi no scanner simultaneamente por pelo menos 3 segundos, depois solte os botões quando a luz Wi-Fi piscar azul.

   Observação: O scanner entra em modo de busca por 2 minutos.

3. Use o seu computador para digitar o PIN **01234565** na configuração de PIN do WPS no roteador sem fio dentro de 2 minutos.

   Observação: Se não digitar o código dentro de 2 minutos, repita os passos 1 a 3.

   As luzes Wi-Fi e AP Modo AP piscam alternadamente enquanto a conexão é estabelecida. Quando a luz Wi-Fi no scanner fica acesa, o scanner está conectado à rede.

   Observação: Se a luz **!** de erro se acender, a conexão falhou. Aperte o botão cancelar para eliminar o erro, reinicie o roteador e repita estes passos.

4. Selecione o link abaixo para configurar a digitalização em rede. Você precisa configurar a digitalização em rede para conectar o seu computador e o scanner sem fios.

Tema principal: Wi-Fi Protected Setup (WPS)

Tarefas relacionadas

Configuração da digitalização em rede

Configuração da digitalização em rede

Você pode configurar a digitalização em rede para o seu scanner através de uma conexão direta ao scanner.

Primeiro, configure manualmente o seu scanner para que se conecte à rede Depois, siga as instruções aqui para configurar o seu computador para digitalização em rede usando o utilitário Epson Scan 2 Utility. O scanner deve estar ligado e conectado à rede.

Observação: Anote o endereço IP ou nome de host (anfitrião) do scanner para que possa digitá-los nestes passos.

1. Siga um destes passos para iniciar o Epson Scan 2 Utility:
   - **Windows 10**: Clique em > **EPSON** > **Epson Scan 2 Utility**.
   - **Windows 8.x**: Navegue até a tela **Aplicativos** e selecione **Epson Scan 2 Utility**.
   - **Windows 7**: Clique em > **Todos os programas** > **EPSON** > **Epson Scan 2** > **Epson Scan 2 Utility**.
   - **Mac**: Abra a pasta **Aplicativos**, clique em **Epson Software** e clique em **Epson Scan 2 Utility**.
2. Selecione **Definições** a partir da lista suspensa do Scanner.

   Você verá uma tela como esta:

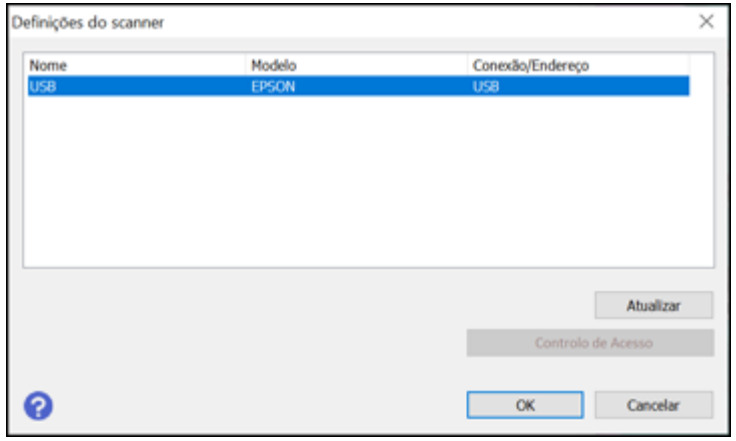

Observação: Caso veja um botão **Ativar edição** (Windows) ou o ícone de trava (Mac), clique nele para que possa modificar as configurações do scanner.

3. Selecione o seu scanner e clique em **Adicionar**.

   Você verá uma tela como esta:

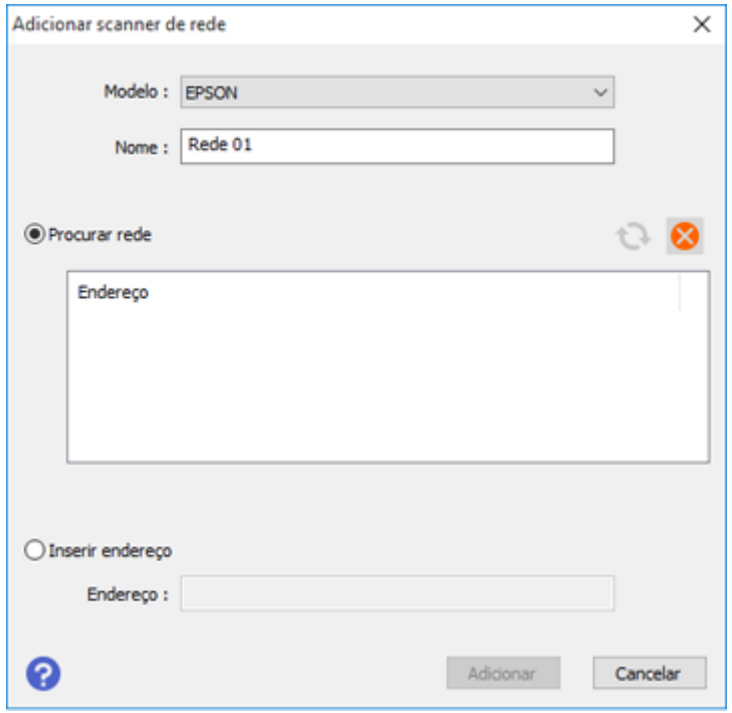

4. Execute um dos seguintes procedimentos:
   - Sob **Procurar rede**, selecione o endereço IP do seu scanner Epson e clique em **Adicionar**.
   - Selecione a configuração **Inserir endereço** e digite o endereço IP ou nome de host (anfitrião) do seu scanner Epson e clique em **Adicionar**.
5. Clique em **OK** para verificar a conexão.

   Você verá uma mensagem de confirmação.
6. Clique em **OK** para salvar suas configurações e fechar o programa Epson Scan 2 Utility.

Como encontrar o endereço IP do scanner

Tema principal: Rede Wi-Fi

Tarefas relacionadas

Como encontrar o endereço IP do scanner

Como encontrar o endereço IP do scanner

Caso você tenha diversos scanners na sua rede, é necessário saber o endereço IP do scanner para configurar a digitalização em rede.

1. Siga um destes passos para iniciar o EpsonNet Config:
   - **Windows 10**: Clique em > **EpsonNet** > **EpsonNet Config**.
   - **Windows 8.x**: Navegue até a tela **Aplicativos** e selecione **EpsonNet Config**.
   - **Windows (outras versões)**: Clique em ou em **Iniciar** e selecione **Todos os programas** ou **Programas**. Selecione **EpsonNet** > **EpsonNet Config** > **EpsonNet Config**.
   - **Mac**: Abra a pasta **Aplicativos** e selecione **Epson Software** > **EpsonNet** > **EpsonNet Config** > **EpsonNet Config**.
2. Encontre o scanner na lista e anote o endereço IP.

Tema principal: Configuração da digitalização em rede

Desativar funções de Wi-Fi

Pode ser que precise desativar as funções de Wi-Fi do seu produto se mudar o tipo de conexão da rede ou se precisar resolver um problema com a sua conexão de rede.

Observação: Antes de desativar as funções de Wi-Fi, anote o SSID (nome de rede) e senha do seu produto, assim como quaisquer configurações de rede selecionadas para o Epson DocumentScan.

Aperte e segure o botão Wi-Fi no scanner por pelo menos três segundos para desativar as funções de Wi-Fi. Quando as luzes Wi-Fi e Modo AP se apagarem, o Wi-Fi está desativado.

Tema principal: Rede Wi-Fi

Restauração das configurações padrão de rede

Se precisar resolver um problema com a sua conexão de rede, é possível restaurar todas as configurações de rede para o padrão.

1. Desligue seu scanner.
2. Aperte e segure o botão Wi-Fi e o botão ligar até que as luzes Wi-Fi e Modo AP se acendam. Depois solte os botões.
3. Aguarde até que as luzes Wi-Fi e Modo AP pisquem alternadamente e depois se apaguem.

   As configurações padrão de rede são restauradas.

Tema principal: Rede Wi-Fi

Digitalização

Você pode digitalizar seus originais e salvá-los como arquivos digitais.

Observação: Seu produto pode ser diferente das ilustrações neste guia, mas as instruções são as mesmas, a não ser que seja indicado o contrário.

Como iniciar uma digitalização
Digitalização simples no Document Capture Pro - Windows
Digitalização do trabalho com Document Capture Pro - Windows
Digitalização com Document Capture - Mac
Digitalização no Epson Scan 2
Diretrizes para a resolução de digitalização
Digitalização de projetos especiais

Como iniciar uma digitalização

Depois de colocar os seus originais no produto para a digitalização, inicie a digitalização usando um destes métodos.

Observação: Você também pode digitalizar usando o Document Capture Pro (Windows) ou o Document Capture (Mac).

Inicialização de uma digitalização usando um botão do scanner
Como iniciar uma digitalização usando o ícone do Epson Scan 2
Como iniciar uma digitalização a partir de um programa de digitalização
Inicialização de uma digitalização a partir de um Smartphone ou Tablet

Tema principal: Digitalização

Inicialização de uma digitalização usando um botão do scanner

Você pode digitalizar usando o botão ◇ iniciar no scanner. Isso inicia automaticamente o Document Capture Pro (Windows) ou Document Capture (Mac) e o trabalho de digitalização que você designou ao botão.

Observação: Certifique-se de que o Epson Scan 2 e o Document Capture Pro (Windows) ou o Document Capture (Mac) estejam instalados no computador conectado ao scanner. O Document

Capture Pro (Windows) e o Document Capture (Mac) não são compatíveis com a digitalização com o botão ◇ iniciar do seu scanner através de uma rede sem fios (DS-575W II). Inicie o Epson Scan 2 antes de digitalizar usando o botão◇ iniciar do seu scanner.

1. Certifique-se de que o scanner esteja conectado ao seu computador e à rede.
2. Coloque um original no seu scanner.
3. Pressione o botão ◇ iniciar.

   O scanner inicia o trabalho de digitalização que você designou ao botão ◇ iniciar no Document Capture Pro (Windows) ou Document Capture (Mac).

   Observação: Você pode visualizar ou modificar as configurações de digitalização usando o Document Capture Pro (Windows) ou o Document Capture (Mac).

   Observação: Se o seu scanner estiver conectado a um computador através de um cabo USB e a outro computador através de uma conexão sem fios, apertar o botão ◇ iniciar no scanner salvará as imagens digitalizadas no computador com a conexão sem fios (DS-575W II).

Adição e designação de trabalhos de digitalização com o Document Capture Pro - Windows
Designação de configurações ou de trabalhos de digitalização para o botão Iniciar - Mac

Tema principal: Como iniciar uma digitalização

Temas relacionados

Colocação de originais

Adição e designação de trabalhos de digitalização com o Document Capture Pro - Windows

Você pode ver, modificar ou adicionar configurações de digitalização padrão quando digitalizar usando o botão ◇ iniciar no seu produto ou a opção Digitalização do trabalho no Document Capture Pro. Para fazer isso, acesse os trabalhos de digitalização no programa Document Capture Pro.

Observação: As configurações podem variar, dependendo da versão do software que estiver usando. Consulte as informações de ajuda no Document Capture Pro para mais detalhes.

1. Siga um destes passos para iniciar o Document Capture Pro:
   - **Windows 10**: Clique em ⊞ e selecione **Epson Software** > **Document Capture Pro**.
   - **Windows 8.x**: Navegue até a tela **Aplicativos** e selecione **Document Capture Pro**.

- **Windows (outras versões)**: Clique em ou em **Iniciar** e selecione **Todos os programas** ou **Programas**. Selecione **Epson Software** > **Document Capture Pro**.

Você vê a janela do Document Capture Pro.

2. Selecione a guia **Digitalização do trabalho**.

Você verá uma janela como esta:

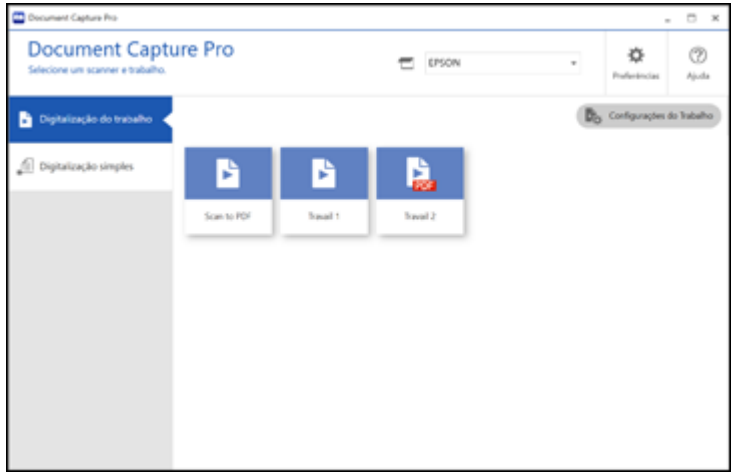

3. Clique no botão **Configurações do Trabalho**.

Você verá uma janela como esta:

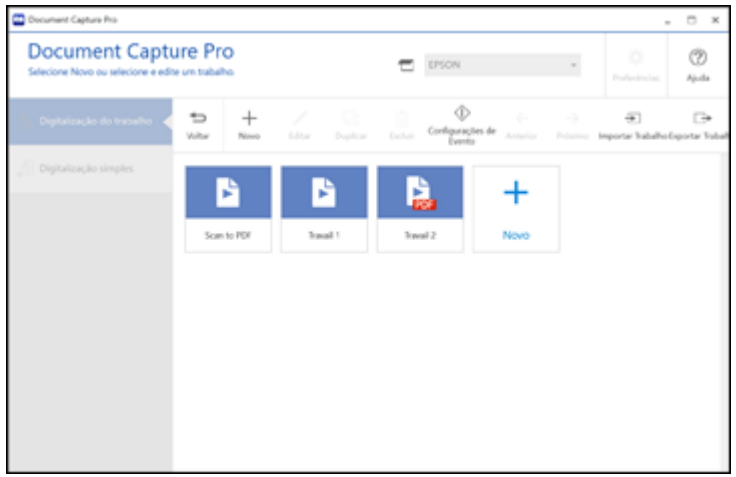

4. Para adicionar um trabalho de digitalização, clique no ícone **Novo**.
5. Digite um nome para o novo trabalho e selecione as configurações necessárias a partir das seguintes opções:
   - **Digitalizar**: selecione o tamanho, cor ou resolução
   - **Gravar**: selecione o nome, tipo ou destino do arquivo
   - **Índice**: ative a configuração de índice e selecione opções de saída para um arquivo de índice.
   - **Enviar**: selecione o destino para o arquivo digitalizado ou escolha enviar por e-mail ou imprimir o arquivo.
   - **Confirmar/Testar**: selecione o ícone e cor do botão da tarefa, selecione as configurações de exibição e faça um teste de digitalização, se necessário.
6. Clique em **Gravar** quando terminar.

   O novo trabalho aparece na janela de Digitalização do trabalho.
7. Para designar um trabalho de digitalização para o botão iniciar no seu produto, clique no ícone **Atribuição de botões**.

Você verá uma tela como esta:

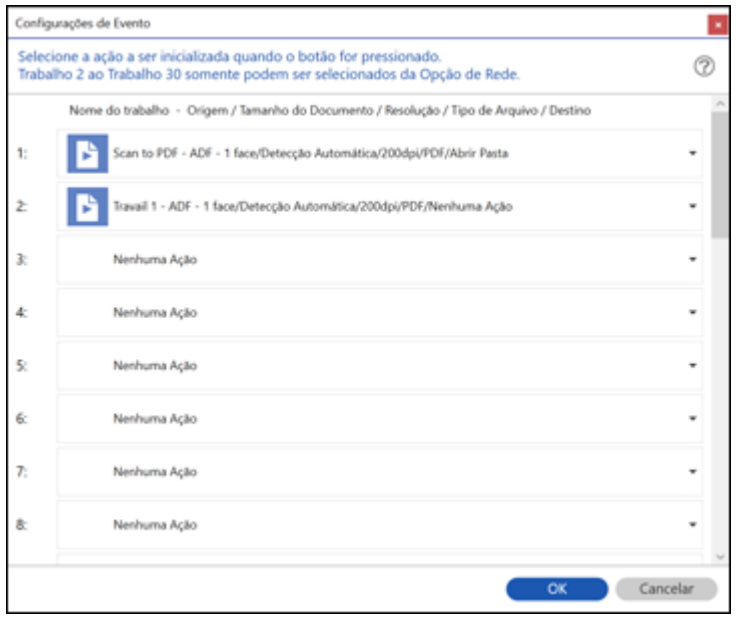

8. Selecione o trabalho que deseja atribuir ao botão ◇ iniciar usando qualquer menu suspenso.

   Observação: O número de menus suspensos disponíveis pode variar, dependendo do seu produto e das opções conectadas.

9. Clique em **OK** e depois clique em **Voltar**.

   Agora é possível utilizar os trabalhos adicionados quando digitaliza com o botão ◇ iniciar no seu produto.

Tema principal: Inicialização de uma digitalização usando um botão do scanner

Designação de configurações ou de trabalhos de digitalização para o botão Iniciar - Mac

Você pode ver ou modificar as configurações de digitalização padrão quando digitalizar usando o botão ◇ iniciar do seu scanner. Para fazer isso, acesse os trabalhos de digitalização no programa Document Capture.

Observação: O Document Capture (Mac) não é compatível com a digitalização com o botão ◇ iniciar do seu scanner através de uma rede sem fios (DS-575W II). Inicie o Epson Scan 2 antes de digitalizar usando o botão◇ iniciar do seu scanner.

1. Inicie o Document Capture em um computador conectado ao produto.
2. Clique no ícone Gerenciar Trabalho a partir da barra de tarefas na parte superior da janela.

   Você vê uma janela mostrando a lista de trabalhos de digitalização atuais.
3. Caso deseje adicionar um trabalho de digitalização, clique em **Adicionar** ou no ícone **+**, digite um nome para o novo trabalho, selecione as configurações conforme necessário e clique em **OK**.

   Agora será possível utilizar o novo trabalho de digitalização ao digitalizar com o Document Capture.

   Observação: Consulte as informações de Ajuda no Document Capture para mais detalhes.
4. Se quiser designar um trabalho de digitalização para o botão ◇ iniciar, clique no ícone na parte inferior da janela e clique em **Config. de Evento**.
5. Selecione o trabalho que deseja designar ao botão ◇ iniciar.

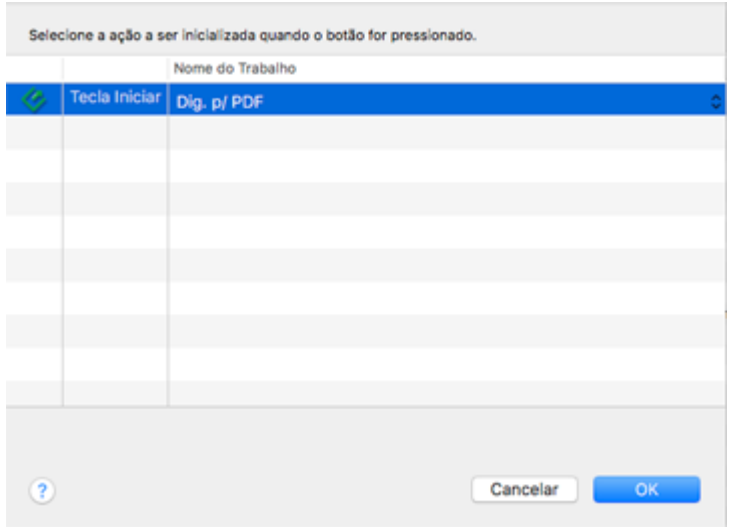

6. Clique em **OK**.

Tema principal: Inicialização de uma digitalização usando um botão do scanner

Como iniciar uma digitalização usando o ícone do Epson Scan 2

Você pode iniciar o Epson Scan 2 para selecionar as configurações de digitalização, digitalizar e salvar a imagem digitalizada em um arquivo.

Observação: Se estiver usando o seu produto Epson com o sistema operacional Windows 10 S, você não pode usar o software descrito nesta seção. Você também não pode baixar e instalar qualquer software do produto Epson do site da Epson para uso com o Windows 10 S; é necessário que obtenha o software somente através da loja do Windows.

- **Windows 10**: Clique em e selecione **EPSON** > **Epson Scan 2**.
- **Windows 8.x**: Navegue até a tela **Aplicativos** e selecione **Epson Scan 2**.
- **Windows (outras versões)**: Clique em ou em **Iniciar** e selecione **Todos os programas** ou **Programas**. Selecione **EPSON** > **Epson Scan 2** > **Epson Scan 2**.
- **Mac**: Abra a pasta **Aplicativos**, abra a pasta **Epson Software** e selecione **Epson Scan 2**.

Você verá uma janela do Epson Scan 2 como esta:

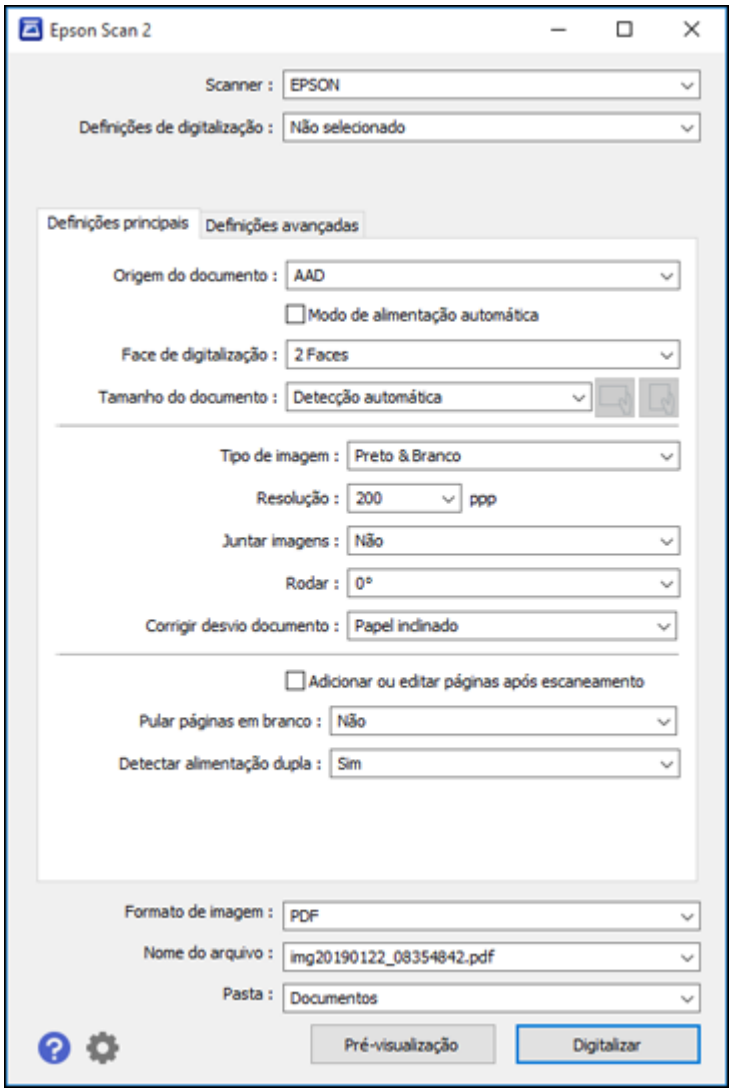

Tema principal: Como iniciar uma digitalização

Como iniciar uma digitalização a partir de um programa de digitalização

Você pode iniciar o Epson Scan 2 a partir de um programa de digitalização compatível com TWAIN para selecionar as configurações de digitalização, digitalizar e abrir a imagem digitalizada no programa.

Observação: Se estiver usando o seu produto Epson com o sistema operacional Windows 10 S, você não pode usar o software descrito nesta seção. Você também não pode baixar e instalar qualquer software do produto Epson do site da Epson para uso com o Windows 10 S; é necessário que obtenha o software somente através da loja do Windows.

1. Abra o seu programa de digitalização e selecione a opção de digitalização. (Consulte a ajuda do programa de digitalização para obter instruções.)
2. Selecione seu produto.

   Observação: Em alguns programas, você pode precisar selecionar o seu produto como a "fonte" (ou origem) primeiro. Caso veja uma opção para **Selecionar fonte** (ou origem), selecione-a e selecione o seu produto. Em Windows, não selecione uma opção **WIA** para o seu produto; nem todas as funções de digitalização estarão disponíveis.

Você verá uma janela do Epson Scan 2 como esta:

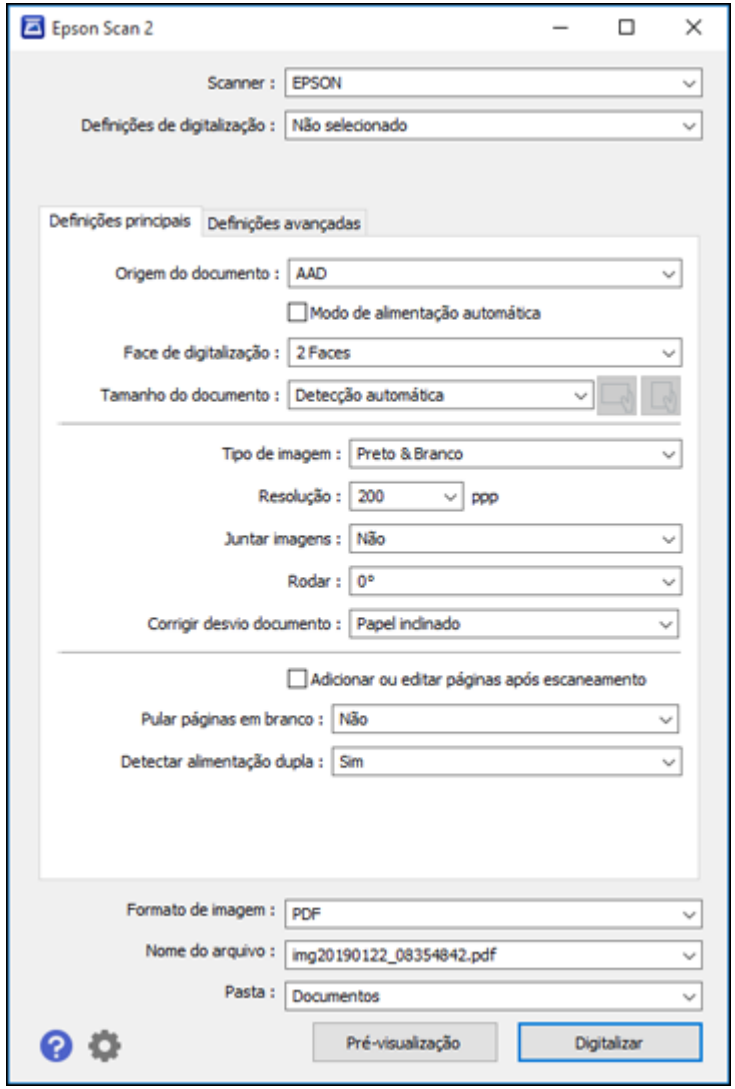

Tema principal: Como iniciar uma digitalização

Inicialização de uma digitalização a partir de um Smartphone ou Tablet

Você pode usar o aplicativo Epson Smart Panel para digitalizar de um scanner em rede para um dispositivo iOS ou Android através de uma conexão sem fios direta (DS-575W II).

Observação: O Epson Smart Panel não suporta digitalização com folha de suporte ou de originais com 39,36 cm ou mais longos.

1. Baixe o aplicativo Epson Smart Panel da loja de aplicativos do seu dispositivo ou do site da Epson. Consulte o link abaixo.
2. Coloque o original no produto para digitalização.
3. Abra o aplicativo Epson Smart Panel e selecione um menu de digitalização na tela inicial.
4. Siga as instruções na tela para digitalizar e salvar o seu original.

Tema principal: Como iniciar uma digitalização

Tarefas relacionadas

Uso do aplicativo para dispositivo móvel Epson Smart Panel

Digitalização simples no Document Capture Pro - Windows

Você pode usar a opção Digitalização simples no Document Capture Pro para digitalizar rapidamente um original.

Observação: As configurações podem variar, dependendo da versão do software que estiver usando. Clique no ícone **Ajuda** no Document Capture Pro para mais informação.

1. Coloque o original no produto.
2. Siga um destes passos para iniciar o Document Capture Pro:
   - **Windows 10**: Clique em e selecione **Epson Software** > **Document Capture Pro**.
   - **Windows 8.x**: Navegue até a tela **Aplicativos** e selecione **Document Capture Pro**.
   - **Windows (outras versões)**: Clique em ou em **Iniciar** e selecione **Todos os programas** ou **Programas**. Selecione **Epson Software** > **Document Capture Pro**.

   Você vê a janela do Document Capture Pro.

   Observação: Você pode ter que selecionar o seu digitalizador a partir da lista, se necessário.

3. Selecione a guia **Digitalização simples**.

   Você verá uma janela como esta:

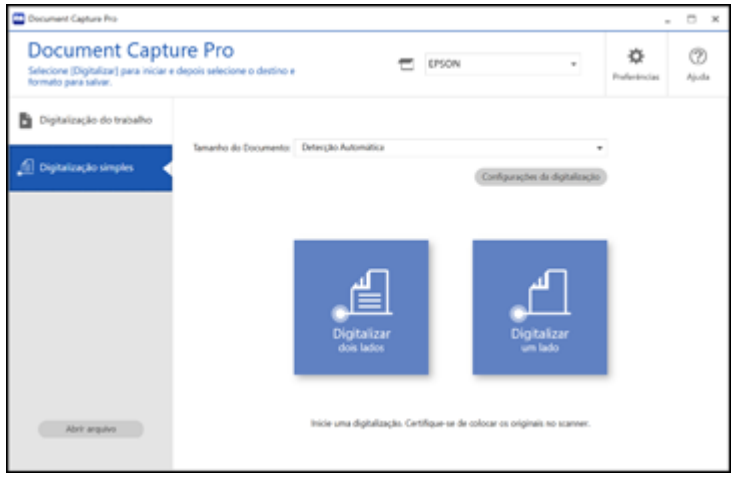

4. Selecione o tamanho do seu original no menu **Tamanho do Documento**.
5. Se quiser modificar configurações específicas para a digitalização, clique no botão **Configurações de Digitalização**. Altere qualquer uma das configurações conforme necessário e clique em **OK**. Para configurações adicionais, clique no botão **Configurações Detalhadas** na tela Configurações da digitalização.
6. Execute um dos seguintes procedimentos:
   - Para digitalizar a frente de um original, selecione **Digitalizar um lado**.
   - Para selecionar os dois lados de um original, selecione **Digitalizar dois lados**.

   O seu produto digitaliza o original e a imagem aparece na janela Editar resultados de digitalização.
7. Revise e edite a imagem digitalizada conforme necessário e clique em **Avançar** quando terminar.
8. Selecione um destino para a imagem digitalizada, modifique as configurações conforme necessário e clique em **Completar**.

   Observação: Se estiver enviando uma imagem digitalizada para um servidor ou nuvem, é necessário que digite a sua informação de login.

Tema principal: Digitalização

Tarefas relacionadas

Digitalização no Epson Scan 2

Temas relacionados

Colocação de originais

Digitalização do trabalho com Document Capture Pro - Windows

Você pode criar trabalhos de digitalização no Document Capture Pro e usá-los para digitalizar originais rapidamente e salvá-los em vários locais.

Observação: As configurações podem variar, dependendo da versão do software que estiver usando. Clique no ícone **Ajuda** no Document Capture Pro para mais informação.

1. Coloque o original no produto.
2. Siga um destes passos para iniciar o Document Capture Pro:
   - **Windows 10**: Clique em e selecione **Epson Software** > **Document Capture Pro**.
   - **Windows 8.x**: Navegue até a tela **Aplicativos** e selecione **Document Capture Pro**.
   - **Windows (outras versões)**: Clique em ou em **Iniciar** e selecione **Todos os programas** ou **Programas**. Selecione **Epson Software** > **Document Capture Pro**.

   Você vê a janela do Document Capture Pro.

   Observação: Você pode ter que selecionar o seu digitalizador a partir da lista, se necessário.

3. Selecione a guia **Digitalização do trabalho**.

Você verá uma janela como esta:

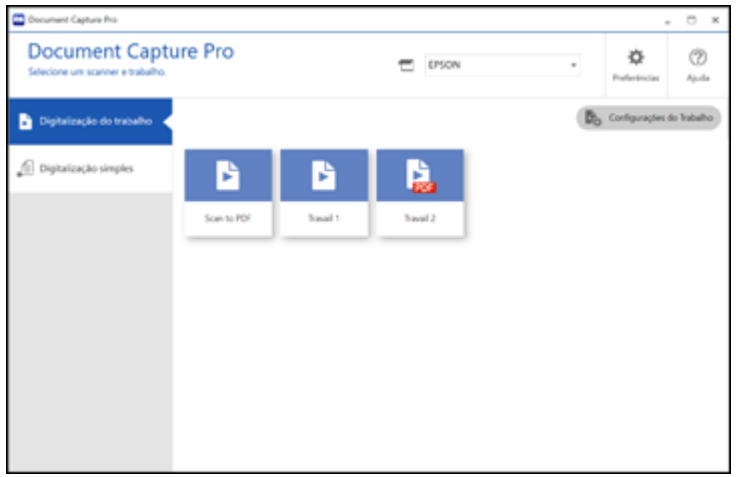

4. Selecione um dos trabalhos de digitalização (ou clique em **Configurações do Trabalho** para criar um novo trabalho de digitalização).

   O produto digitaliza e salva o original carregado de acordo com as configurações da tarefa.

5. Dependendo das configurações selecionadas para o seu trabalho de digitalização, você pode conseguir visualizar e editar as páginas antes de salvá-las. Nesse caso, clique em **Completar** quando terminar.

   A imagem digitalizada é salva de acordo com as configuração da tarefa.

Tema principal: Digitalização

Tarefas relacionadas

Digitalização no Epson Scan 2

Temas relacionados

Colocação de originais

Digitalização com Document Capture - Mac

Quando digitaliza com Document Capture, o programa salva automaticamente o arquivo digitalizado no seu computador, na pasta que especificar. Você pode selecionar, visualizar e alterar as configurações do arquivo digitalizado, conforme necessário.

Observação: As configurações podem variar, dependendo da versão do software que estiver usando. Consulte o menu **Ajuda** no Document Capture para mais detalhes.

1. Coloque o original no produto.
2. Abra a pasta **Aplicativos**, abra a pasta **Epson Software** e selecione **Document Capture**.

   Você verá uma janela como esta:

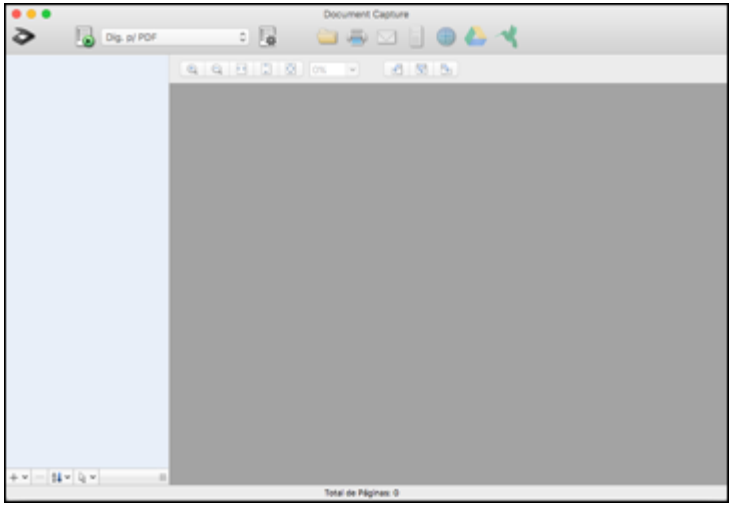

   Observação: Você pode ter que selecionar o seu digitalizador a partir da lista de digitalizadores.

3. Clique no ícone de digitalização.

Você verá uma janela como esta:

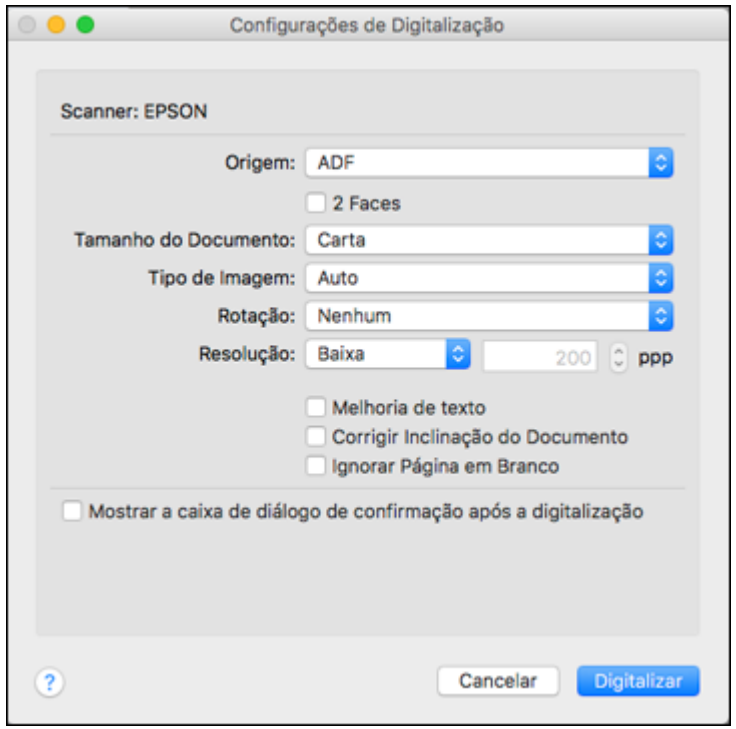

Observação: Caso deseje utilizar um trabalho de digitalização que tenha criado, selecione-o na lista de trabalhos na janela do Document Capture, clique no botão para iniciar o trabalho e pule o restante destas etapas.

4. Selecione qualquer configuração de digitalização exibida que deseja usar.

   Observação: Consulte as informações de Ajuda no Document Capture para mais detalhes.

5. Se você quiser selecionar configurações de digitalização detalhadas, feche a janela de Configurações de Digitalização, abra o menu **Digitalizar** na parte superior do desktop do Mac e selecione **Exibir a tela de configuração EPSON Scan**.

6. Clique no ícone e selecione qualquer configuração de digitalização detalhada que deseje usar na janela do Epson Scan 2.

7. Clique em **Digitalizar**.

   Você vê uma pré-visualização da sua digitalização na janela do Document Capture.

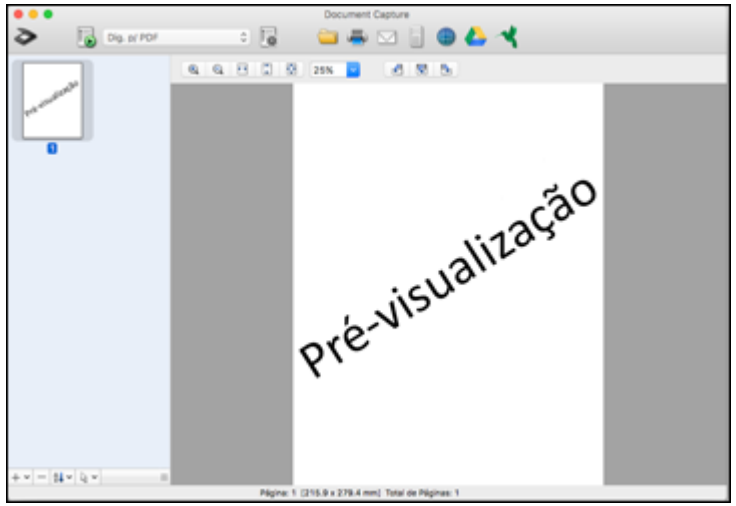

   Observação: Você pode ter que fechar a janela do Epson Scan 2 para ver a sua digitalização na janela do Document Capture.

8. Se quiser digitalizar outros originais e adicioná-los às imagens capturadas, clique no ícone+, selecione **Adquirir do Scanner**, e repita os passos anteriores.
9. Verifique as imagens digitalizadas e as edite conforme necessário.
10. Clique em um dos ícones de destino para escolher para onde enviar os seus arquivos digitalizados. (Caso não veja todos os ícones abaixo, clique na seta ao lado dos ícones.) Modifique as configurações conforme necessário.

   Observação: Se estiver enviando uma imagem digitalizada para um servidor ou nuvem, é necessário que digite a sua informação de login.

11. Dependendo do destino selecionado, clique em **OK** ou em **Enviar** para completar a operação.

Tema principal: Digitalização

Tarefas relacionadas

Digitalização no Epson Scan 2

Temas relacionados

Colocação de originais

Digitalização no Epson Scan 2

O Epson Scan 2 oferece acesso a funções básicas e avançadas de digitalização. Você pode digitalizar o seu documento e salvar a imagem digitalizada em vários formatos de arquivo na pasta Documentos ou Meus documentos no seu sistema operacional, ou abri-la no seu programa de digitalização. Você pode pré-visualizar a imagem digitalizada e selecionar ou modificar as configurações conforme necessário.

1. Coloque o original no produto.
2. Inicie o Epson Scan 2.

Você verá esta janela:

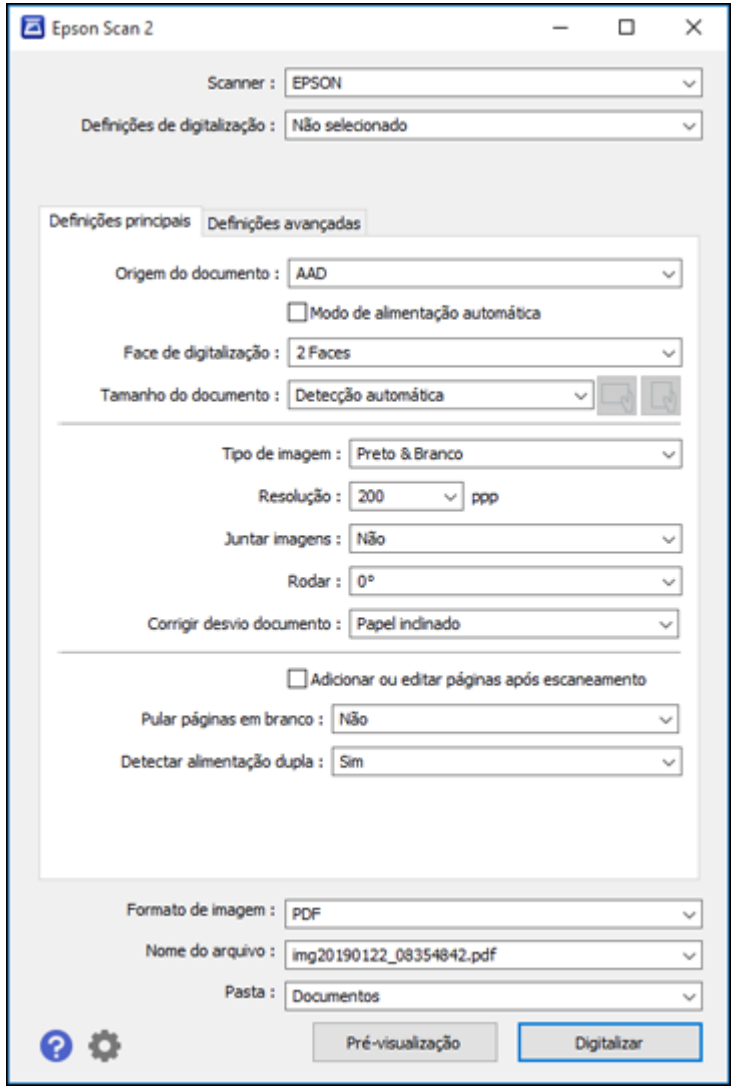

Observação: A configuração de **Origem do documento** é definida automaticamente como **AAD** para o seu produto.

3. Se você desejar digitalizar originais de tamanhos diferentes carregando-os no alimentador automático um de cada vez, selecione a opção **Modo de alimentação automática** e clique em **Digitalizar**. A digitalização inicia assim que você carrega cada original.
4. Selecione a configuração de **Face de digitalização** que corresponda aos lados do original que deseja digitalizar.
5. Selecione a configuração de **Tamanho do documento** que corresponda ao tamanho do seu original ou selecione **Detecção automática** para que o Epson Scan 2 detecte o tamanho automaticamente. Você pode selecionar **Personalizar** para digitar um tamanho personalizado, se necessário.
6. Clique em um dos ícones de orientação, se aplicável.
7. Selecione o tipo de imagem original e como deseja digitalizá-la como a configuração de **Tipo de Imagem**, ou selecione **Auto** para que o Epson Scan 2 detecte o tipo de imagem automaticamente.
8. Selecione a configuração de **Resolução** que deseja usar para a sua digitalização.
9. Selecione as configurações adicionais que deseja usar na guia **Definições principais**.
10. Clique na guia **Definições avançadas** e selecione quaisquer configurações que deseje usar.
11. Para pré-visualizar a sua digitalização com as configurações selecionadas, clique no botão **Pré-visualização**.

O Epson Scan 2 pré-visualiza o original e exibe o resultado na janela do Epson Scan 2.

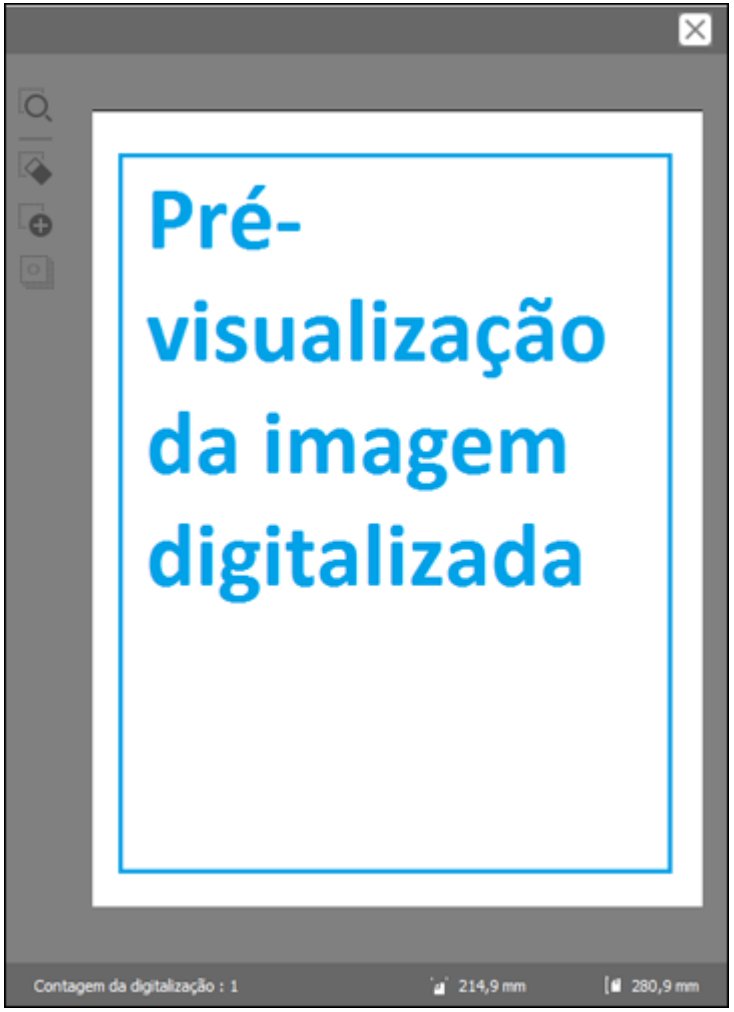

12. Recoloque o seu original do alimentador automático de documentos.
13. Se for digitalizar um original em uma folha de suporte ou outro original especial, consulte o link abaixo para outras configurações requeridas para documentos especiais.

14. Selecione o formato no qual deseja salvar seu arquivo digitalizado como a configuração de **Formato de imagem**. Se necessário, selecione **Opções** e selecione as opções de formato desejadas.
15. Selecione **Definições** para modificar as configurações de nome de arquivo. Digite o nome do arquivo para o seu arquivo digitalizado no campo **Nome do arquivo**.
16. Selecione o local onde deseja salvar seu arquivo digitalizado como a configuração de **Pasta**. Se necessário, selecione **Selecionar** para escolher outra pasta ou criar uma nova pasta.
17. Clique em **Digitalizar**.

    O produto digitaliza o seu original e salva o arquivo digitalizado no local especificado.
18. Se você selecionou uma configuração de **Modo de alimentação automática**, coloque o seu próximo original no alimentador automático de documentos para digitalização. Quando terminar de digitalizar originais, clique em **Terminar**.

Configurações adicionais de digitalização - guia Definições principais
Configurações adicionais de digitalização - Configurações Avançadas
Configurações de digitalização para documentos especiais
Opções de formato de imagem

Tema principal: Digitalização

Temas relacionados

Colocação de originais

Configurações adicionais de digitalização - guia Definições principais

Você pode selecionar estas configurações adicionais na guia Definições principais do Epson Scan 2.

Juntar imagens
Quando digitaliza originais de dois lados, permite que coloque imagens dos dois lados do original em uma única página digitalizada.

Rodar
Gira a imagem original no sentido horário no ângulo desejado antes de digitalizá-la. Selecione **Auto** para permitir que o seu produto gire a imagem automaticamente de acordo com a orientação do texto (a digitalização pode demorar mais).

Corrigir desvio documento
Corrige originais ou conteúdo de imagem tortos, ou ambos.

Adicionar ou editar páginas após escaneamento
Permite que adicione, remova ou edite as páginas de uma digitalização, incluindo girar e mudar a ordem das páginas.

Observação: Para salvar múltiplas páginas em um único arquivo, é necessário que selecione um formato de arquivo que suporte múltiplas páginas como **PDF** ou **Multi-TIFF**. Se você selecionou outro formato de arquivo, cada imagem ou página digitalizada é salva como um arquivo separado.

Saltar páginas em branco
Se o scanner detectar marcas do outro lado de uma página em branco e adicionar as marcas à imagem digitalizada, ajuste esta configuração para prevenir que isso aconteça.

Detectar alimentação dupla
Detecta erro de alimentação dupla do papel no AAD. Se você estiver digitalizando um envelope ou cartão de plástico, selecione **Não**.

Tema principal: Digitalização no Epson Scan 2

Configurações adicionais de digitalização - Configurações Avançadas

Você pode selecionar estas configurações adicionais na guia de configurações avançadas do Epson Scan 2. Nem todas as configurações de ajuste podem estar disponíveis, dependendo de outras configurações que tenha escolhido.

Máscara de nitidez
Torna as bordas de certas áreas da imagem mais claras. Desative esta opção para deixar as bordas mais suaves.

Sem ondulação
Remove os padrões de ondas que podem aparecer nas áreas da imagem mais tonalizadas, tais como tons de pele. Esta opção melhora os resultados quando digitaliza revistas ou jornais. (Os resultados da opção sem ondulação não aparecem na imagem de visualização, apenas na sua imagem digitalizada.)

Remover fundo
Remove o fundo dos originais.

Melhoramento de Texto
Torna mais nítida a aparência de letras em documentos de texto.

Segmentação de Área Auto
Torna imagens em preto e branco mais nítidas e o reconhecimento de texto mais preciso, separando o texto do gráfico.

Exclusão
A digitalização não usará a cor que você selecionou. Esta configuração só está disponível se você selecionar **Tons de cinza** ou **Preto e Branco** como a configuração de Tipo de imagem.

Melhoria de cor
Melhora os tons das cores que selecionou na imagem digitalizada. Esta configuração só está disponível se você selecionar **Tons de cinza** ou **Preto e Branco** como a configuração de Tipo de imagem.

Brilho
Ajusta a luminosidade e a clareza da imagem digitalizada.

Contraste
Ajusta a diferença entre as áreas claras e escuras da imagem digitalizada.

Gama
Ajusta de densidade de meio-tom da imagem digitalizada.

Limiar
Ajusta o nível em que áreas escuras de texto e arte são delineadas, melhorando o reconhecimento de texto em programas OCR (Optical Character Recognition - reconhecimento óptico de caracteres).

Preenchimento de borda
Corrige as sombras nas bordas da imagem preenchendo as sombras com preto ou branco.

Remover orifí.
Remove as sombras causadas por orifícios nas bordas do original.

Saída imagem dupla
Digitaliza a imagem duas vezes usando configurações de saída diferentes (Windows somente).

Marca d'água
Adiciona texto ao fundo da imagem digitalizada.

Tema principal: Digitalização no Epson Scan 2

Configurações de digitalização para documentos especiais

Você pode ter que selecionar opções específicas na guia Definições principais no Epson Scan 2 quando estiver digitalizando originais especiais.

Tipo de original	Configurações requeridas
Envelope	Selecione **Não** como a configuração de **Detectar alimentação dupla**.
Cartões de plástico	Selecione **Cartão de plástico (Horizontal)** como a configuração de **Tamanho do documento** e **Não** como a configuração de **Detectar alimentação dupla**.

Tipo de original	Configurações requeridas
Folha de suporte	Se você selecionar **Detecção automática** como a configuração de **Tamanho do documento**, a inclinação do papel e corrigida automaticamente mesmo que a configuração de **Corrigir desvio documento** esteja definida como **Não**. Se você selecionar uma configuração que não seja **Detecção automática** como **Tamanho do Documento**, você só pode usar a opção **Conteúdo inclinado** como a configuração de **Corrigir desvio documento**. Como o desvio de papel não se aplica neste caso, somente o desvio de conteúdo é corrigido quando você seleciona a configuração **Papel e conteúdo inclinado**.
Originais grandes	Se a lista de **Tamanho de documento** não contiver o tamanho de documento que você deseja digitalizar, selecione **Personalizar** para criar um tamanho personalizado.
Papel longo	Se a lista de **Tamanho de documento** não contiver o tamanho de documento que você deseja digitalizar, selecione **Detecção automática (papel longo)** ou selecione **Personalizar** para criar um tamanho de documento personalizado. Se estiver digitalizando originais dobrados sem a folha de suporte, selecione **Não** como a configuração **Detectar alimentação dupla**.
Cartões laminados	Para digitalizar quaisquer áreas transparentes ao redor das bordas do cartão, selecione **Definições** como do **Tamanho de documento** e selecione **Digitalizar cartão laminado** ou crie um tamanho personalizado.

Tema principal: Digitalização no Epson Scan 2

Opções de formato de imagem

Você pode selecionar formatos diferentes de imagem e opções relacionadas. Para detalhes sobre as opções disponíveis, clique no ícone **?** na janela de opções de formato de imagem do Epson Scan 2. Nem todos os formatos de imagem têm opções.

BITMAP (*.bmp)
Formato de arquivo de imagem padrão para a maioria dos programas do Windows.

JPEG (*.jpg)
Um formato de imagem que permite alta compressão de dados de imagem. Entretanto, quanto maior a compressão, menor a qualidade da imagem. (O formato TIFF é recomendado quando precisar modificar ou retocar as suas imagens digitalizadas.)

PNG (*.png)
Um formato de imagem que não perde qualidade durante a edição.

TIFF (*.tif)
Um formato de arquivo criado para troca de dados entre vários programas, tais como software gráfico e editoração eletrônica.

Multi-TIFF (*.tif)
Um formato de arquivo TIFF é recomendado quando várias páginas são salvas no mesmo arquivo, permitindo que você edite as imagens usando um programa compatível.

PDF (*.pdf)
Um formato de documento que pode ser lido por sistemas Windows e Mac usando o Adobe Reader, Acrobat ou outros programas. Você pode salvar documentos com várias páginas em um arquivo PDF.

PDF pesquisável (*.pdf)
Um formato de documento que pode ser lido por sistemas Windows e Mac usando o Adobe Reader, Acrobat ou outros programas. Você pode salvar documentos com várias páginas em um arquivo PDF. Texto reconhecido no documento digitalizado pode ser pesquisado.

Observação: Caso não veja a opção de PDF pesquisável, execute o Epson Software Updater e instale o EPSON Scan OCR Component/Pro.

Tema principal: Digitalização no Epson Scan 2

Diretrizes para a resolução de digitalização

A configuração de resolução no seu software de digitalização, medida em pontos por polegada (dpi), controla a quantidade de detalhes capturados nas suas digitalizações. O aumento da resolução aumenta a quantidade de detalhe capturada, mas traz as seguintes desvantagens:

- Arquivos maiores
- Demora mais para digitalizar os seus originais, enviar/receber as suas digitalizações por e-mail ou fax e imprimir.
- A imagem pode ficar grande demais para caber na sua área de exibição ou imprimir no papel.

- O comprimento máximo da sua digitalização é reduzido.

Se você pretende ampliar uma imagem digitalizada para poder imprimi-la em um tamanho maior, pode ser necessário aumentar a resolução padrão definida pelo software. Siga estas orientações para determinar a configuração de resolução necessária:

- Você vai digitalizar a imagem em seu tamanho original, mas irá aumentá-la depois em um programa de edição de imagem.

  Aumente a configuração de resolução no software de digitalização. Aumente a resolução na mesma proporção em que for aumentar o tamanho da imagem, para manter uma alta qualidade da imagem. Por exemplo, se a resolução for de 300 dpi (pontos por polegadas) e você for dobrar o tamanho da imagem mais tarde, mude a configuração de resolução para 600 dpi.

- Você irá digitalizar a imagem a 100%, ou menos, do tamanho original.

  Selecione a configuração de resolução dependendo de como for utilizar a imagem digitalizada:

  - Email/visualizar em tela de computador/colocar na internet: 96 a 200 dpi
  - Imprimir/enviar por fax/converter em texto editável (OCR)/criar PDF com função de busca: 200 a 300 dpi

- Você irá digitalizar um original longo.

  Digitalize papel com até 6096 mm de comprimento com uma resolução máxima de 300 dpi ou menor.

Tema principal: Digitalização

Digitalização de projetos especiais

O software de digitalização do seu produto oferece várias opções para ajudá-lo a completar rapidamente projetos de digitalização especiais.

Digitalização de dois originais em uma folha (Juntar imagens) - Windows
Digitalização de originais com várias páginas como arquivos separados - Windows
Como salvar documentos digitalizados como PDF pesquisável usando o Epson Scan 2
Como salvar documentos digitalizados como PDF pesquisável com o Document Capture - Mac
Como salvar uma digitalização como formato de arquivo do Office - Windows
Como salvar uma digitalização como formato de arquivo do Office - Mac
Digitalização para um servidor SharePoint ou serviço de nuvem - Windows
Digitalização para um servidor SharePoint ou serviço de nuvem - Mac

Tema principal: Digitalização

Digitalização de dois originais em uma folha (Juntar imagens) - Windows

Você pode digitalizar os dois lados de um original de dupla-face ou de um original dobrado no Document Capture Pro e combiná-los em uma única imagem com a configuração Juntar imagens no Epson Scan 2 (não disponível para todos os produtos).

Observação: As configurações podem variar, dependendo da versão do software que estiver usando. Clique no ícone **Ajuda** no Document Capture Pro para mais informação.

1. Coloque o original no produto.

   Observação: Se o seu produto incluir uma folha opcional de suporte, use-a quando digitalizar um original dobrado ou ele pode ser danificado. Coloque o original na folha de suporte com a borda dobrada contra o lado direito da folha de suporte. Certifique-se de inserir a folha de suporte no produto com a borda branca virada para baixo.

2. Siga um destes passos para iniciar o Document Capture Pro:
   - **Windows 10**: Clique em e selecione **Epson Software** > **Document Capture Pro**.
   - **Windows 8.x**: Navegue até a tela **Aplicativos** e selecione **Document Capture Pro**.
   - **Windows (outras versões)**: Clique em ou em **Iniciar** e selecione **Todos os programas** ou **Programas**. Selecione **Epson Software** > **Document Capture Pro**.
3. Selecione a guia **Digitalização simples**.

Você verá uma janela como esta:

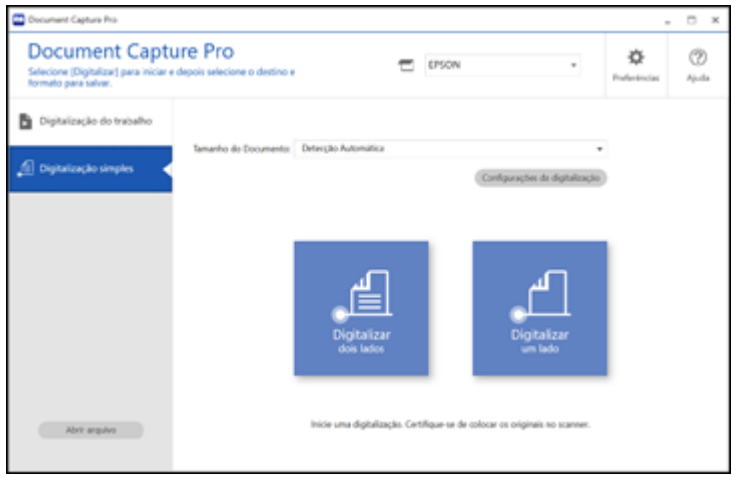

4. Clique em **Configurações de digitalização** > **Configurações Detalhadas**.

Você verá uma janela do Epson Scan 2 como esta:

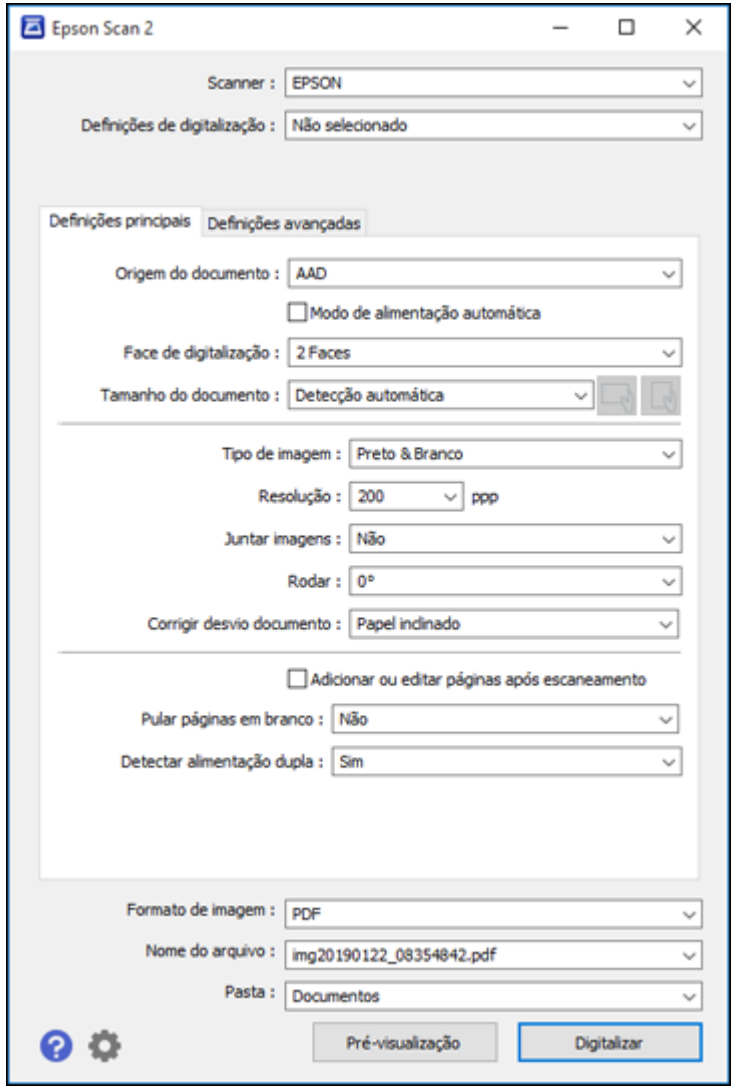

5. Selecione **2 faces** como a configuração de **Face de digitalização**.

6. Selecione o tamanho do documento original ou **Detecção automática** como a configuração de **Tamanho do documento**.
7. Selecione uma das seguintes opções como a configuração **Juntar imagens**:
   - **Superior e inferior**: Coloca as imagens digitalizadas uma acima da outra.
   - **Esquerda e direita**: Coloca as imagens digitalizadas lado a lado.
8. Selecione a guia **Definições avançadas** e certifique-se de que a opção **Preenchimento de borda** esteja configurada como **Inexistente**.
9. Clique em **Salvar**.
10. Clique em **OK**.
11. Clique em **Digitalizar dois lados**.

    O seu produto digitaliza o original e a imagem aparece na janela Editar resultados de digitalização.

    Observação: Se suas imagens não forem unidas na orientação correta, clique em **Face de digitalização** na janela do Epson Scan 2, selecione **Definições** e configure a Extremidade de união como **Esquerda** ou **Superior** e digitalize o documento novamente.

12. Revise e edite as páginas digitalizadas conforme necessário e clique em **Avançar** quando terminar.
13. Selecione um destino e qualquer configuração conforme necessário e clique em **Completar**.

Tema principal: Digitalização de projetos especiais

Digitalização de originais com várias páginas como arquivos separados - Windows

É possível usar o Document Capture Pro para digitalizar originais com várias páginas como arquivos separados. Você pode indicar como cada arquivo é criado definindo um número máximo de páginas por arquivo ou inserindo páginas em branco, códigos de barra ou caracteres que podem ser detectados pelo software como marcadores de separação.

Observação: As configurações podem variar, dependendo da versão do software que estiver usando. Clique no ícone **Ajuda** no Document Capture Pro para mais informação.

1. Coloque o original de múltiplas páginas no produto.
2. Siga um destes passos para iniciar o Document Capture Pro:
   - **Windows 10**: Clique em e selecione **Epson Software** > **Document Capture Pro**.
   - **Windows 8.x**: Navegue até a tela **Aplicativos** e selecione **Document Capture Pro**.

- **Windows (outras versões)**: Clique em ou em **Iniciar** e selecione **Todos os programas** ou **Programas**. Selecione **Epson Software** > **Document Capture Pro**.

Você vê a janela do Document Capture Pro.

3. Selecione a guia **Digitalização do trabalho**.

   Você verá uma janela como esta:

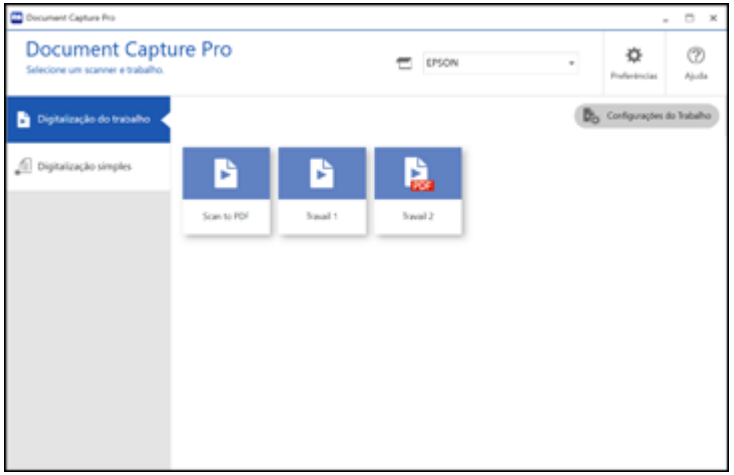

4. Clique no botão **Configurações do Trabalho**.

   Você verá uma janela como esta:

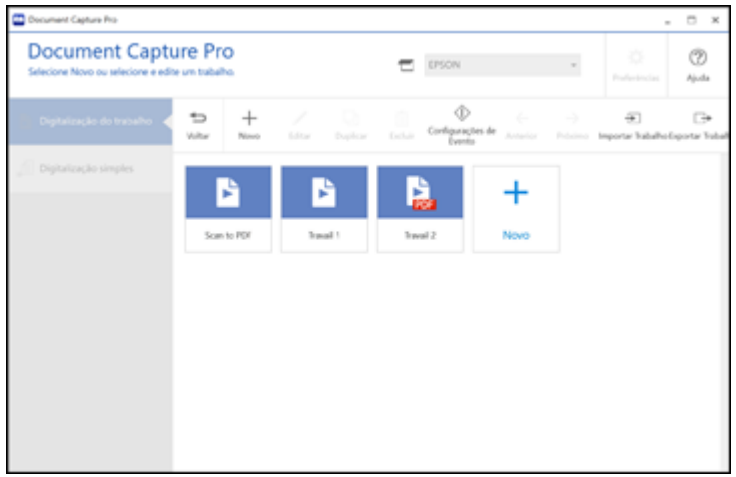

5. Selecione **Novo** e selecione as configurações de digitalização. Clique em **Avançar** quando terminar.

   Você verá uma janela como esta:

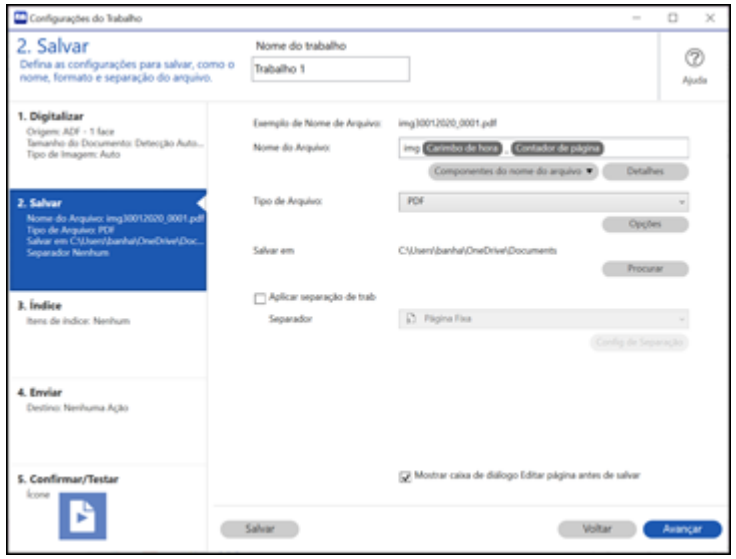

6. Marque a caixa de seleção **Aplicar separação de trab**.

7. Selecione o método que deseja usar para separar os originais como a configuração de **Separador**. Clique em **Config de Separação** para especificar as configurações para a opção selecionada.
8. Termine de criar o novo trabalho de digitalização e clique em **Salvar**.
9. Clique em **Voltar** na tela Configurações do Trabalho.

   Os seus originais são salvos em arquivos e pastas separados, conforme especificado quando o trabalho for executado.

Tema principal: Digitalização de projetos especiais

Como salvar documentos digitalizados como PDF pesquisável usando o Epson Scan 2

Você pode digitalizar um documento e salvar o texto em um PDF pesquisável. Em um PDF pesquisável, o texto é reconhecido usando o reconhecimento óptico de caracteres (OCR) e depois incorporado no original digitalizado.

Observação: O componente Epson Scan 2 OCR Component requerido é instalado automaticamente quando você instala o software do produto. Se você instalar os programas do software do scanner individualmente, certifique-se de também instalar este componente se desejar fazer OCR.

1. Carregue o original no produto para digitalização.
2. Inicie o Epson Scan 2.
3. Selecione as suas configurações de digitalização.
4. Clique em **Pré-visualização** e ajuste a área que pretende digitalizar, se necessário.
5. Recarregue o original ejetado no scanner.
6. Selecione **PDF pesquisável** como a configuração de formato da imagem.
7. Selecione **Opções** na lista de formatos da imagem.

Você verá esta janela:

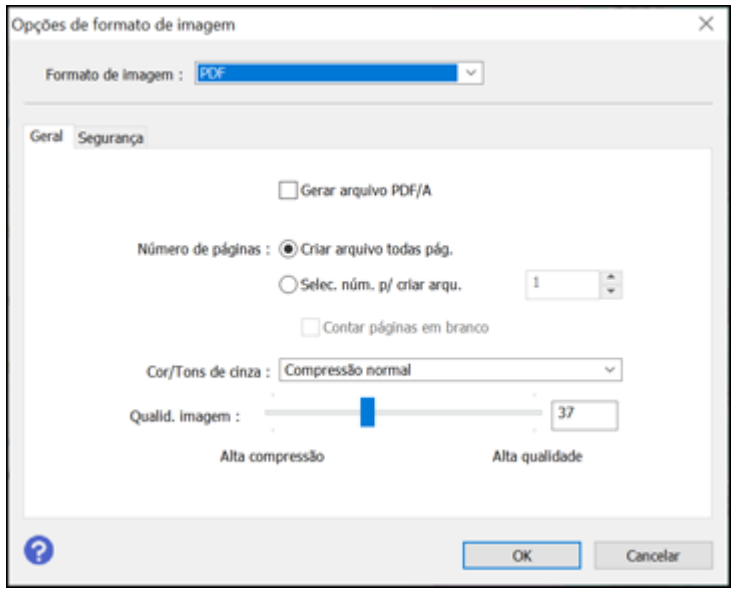

8. Selecione qualquer uma das opções na guia **Geral**.
9. Selecione a guia **Texto**.
10. Certifique-se de que o idioma usado no texto do documento está selecionado como a configuração de **Idioma do texto**.
11. Selecione a guia **Segurança** se desejar adicionar uma senha ao PDF ou proteger as propriedades de impressão ou edição.
12. Clique em **OK**.
13. Confirme a configuração de **Nome do arquivo** e selecione uma configuração de **Pasta** para o seu documento.
14. Clique em **Digitalizar**.

    A imagem digitalizada é salva como um PDF pesquisável.

Tema principal: Digitalização de projetos especiais

Temas relacionados

Colocação de originais

Como salvar documentos digitalizados como PDF pesquisável com o Document Capture - Mac

Você pode digitalizar um documento com o Document Capture e salvar o texto em um PDF pesquisável. Em um PDF pesquisável, o texto é reconhecido usando o reconhecimento óptico de caracteres (OCR) e depois incorporado no original digitalizado.

Observação: As configurações podem variar, dependendo da versão do software que estiver usando. Consulte as informações de Ajuda no Document Capture para mais detalhes.

1. Carregue o original no produto para digitalização.
2. Abra a pasta **Aplicativos**, abra a pasta **Epson Software** e selecione **Document Capture**.

   Você verá uma janela como esta:

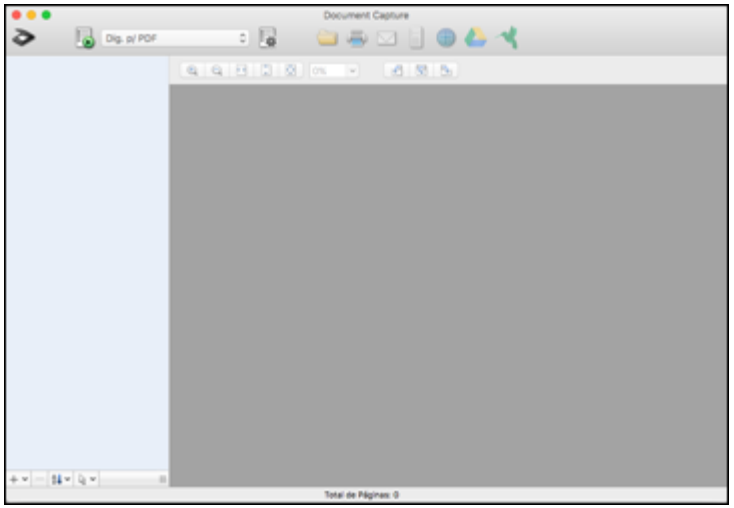

   Observação: Você pode ter que selecionar o seu digitalizador a partir da lista de digitalizadores.

3. Clique no ícone **Digitalizar**.

Você verá uma janela como esta:

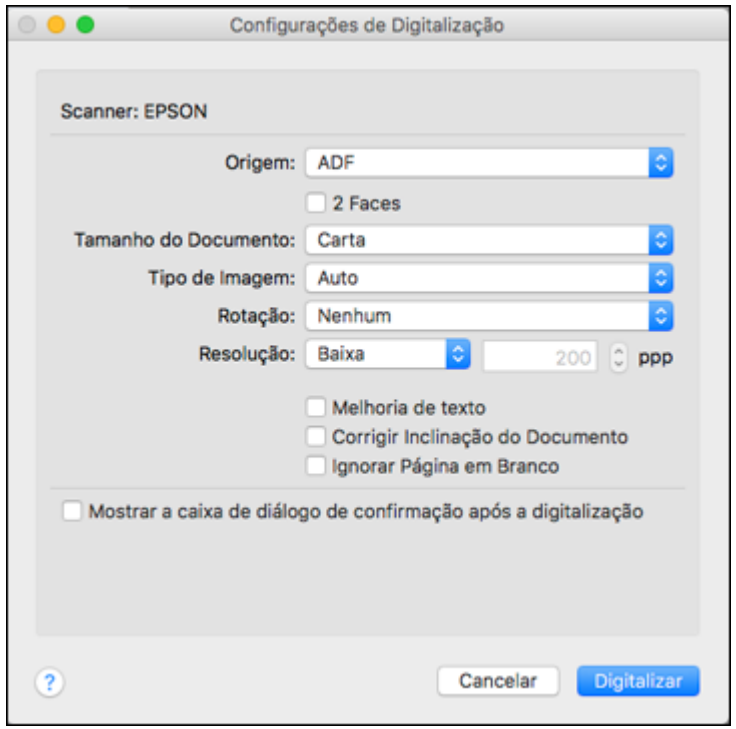

Observação: Caso deseje utilizar um trabalho de digitalização que tenha criado, selecione-o na lista de trabalhos na janela do Document Capture, clique no botão para iniciar o trabalho e pule o restante destas etapas.

4. Selecione qualquer configuração de digitalização exibida que deseja usar.

   Observação: Consulte as informações de Ajuda no Document Capture para mais detalhes.

5. Se você quiser selecionar configurações de digitalização detalhadas, feche a janela de Configurações de Digitalização, abra o menu **Digitalizar** na parte superior do desktop do Mac e selecione **Exibir a tela de configuração EPSON Scan**.

6. Clique no ícone e selecione qualquer configuração de digitalização detalhada que deseje usar na janela do Epson Scan 2.

7. Clique em **Digitalizar**.

   Você vê uma pré-visualização da sua digitalização na janela do Document Capture.

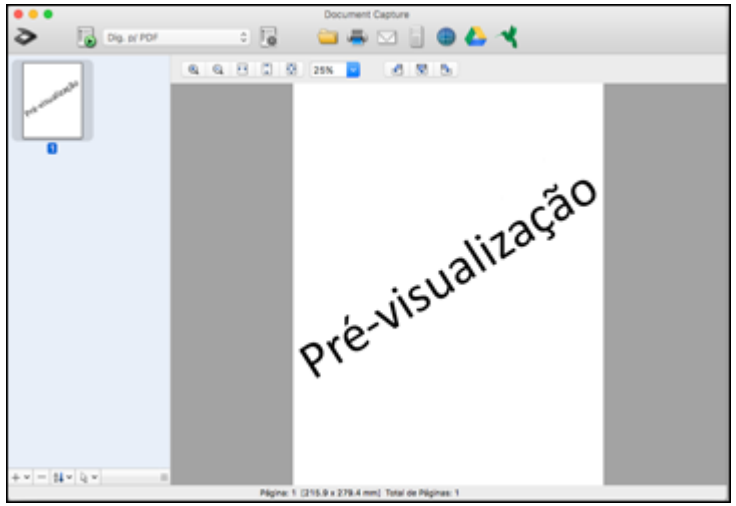

   Observação: Você pode ter que fechar a janela do Epson Scan 2 para ver a sua digitalização na janela do Document Capture.

8. Se quiser digitalizar outros originais e adicioná-los às imagens capturadas, clique no ícone+, selecione **Adquirir do Scanner**, e repita os passos anteriores.
9. Verifique as imagens digitalizadas e as edite conforme necessário.
10. Abra o menu **Arquivo** no alto desktop do seu Mac e selecione **Salvar como**.
11. Selecione **PDF** como a configuração de **Tipo** e clique no botão **Opções**.
12. Selecione a opção **Criar PDF com função busca** e clique em **OK**.
13. Clique em um dos ícones de destino para escolher para onde enviar o seu arquivo digitalizado. (Caso não seja possível ver todos os ícones abaixo, clique na seta ao lado dos ícones.)

14. Dependendo do destino selecionado, clique em **OK** ou em **Enviar** para completar a operação.

Tema principal: Digitalização de projetos especiais

Temas relacionados

Colocação de originais

Como salvar uma digitalização como formato de arquivo do Office - Windows

Você pode usar o Document Capture Pro para salvar suas digitalizações em um dos seguintes formatos de arquivo do Microsoft Office: Microsoft Word (.docx), Microsoft Excel (.xlsx) ou Microsoft PowerPoint (.pptx).

Observação: As configurações podem variar, dependendo da versão do software que estiver usando. Consulte as informações de ajuda no Document Capture Pro para mais detalhes.

1. Coloque o original no produto.
2. Siga um destes passos para iniciar o Document Capture Pro:
   - **Windows 10**: Clique em e selecione **Epson Software** > **Document Capture Pro**.
   - **Windows 8.x**: Navegue até a tela **Aplicativos** e selecione **Document Capture Pro**.
   - **Windows (outras versões)**: Clique em ou em **Iniciar** e selecione **Todos os programas** ou **Programas**. Selecione **Epson Software** > **Document Capture Pro**.
3. Selecione a guia **Digitalização simples** .

Você verá uma janela como esta:

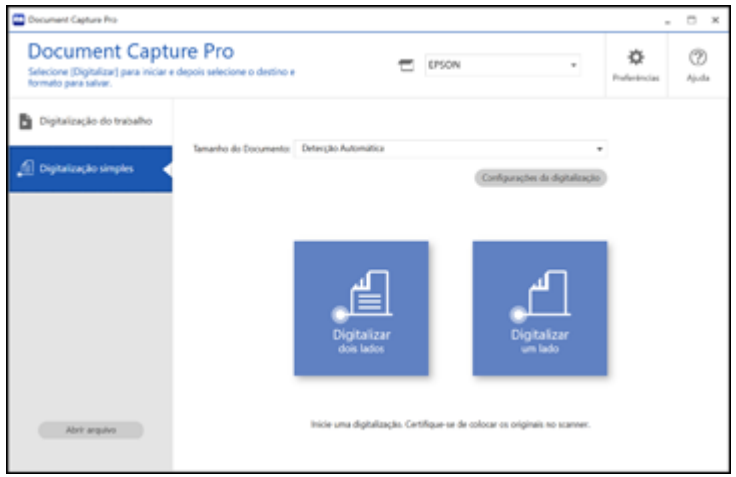

4. Se quiser selecionar configurações especificas de digitalização, clique no botão **Configurações de digitalização**, selecione as configurações exibidas que deseja usar e clique em **OK**.

   Observação: Consulte as informações de ajuda no Document Capture Pro para mais detalhes.

5. Execute um dos seguintes procedimentos:
   - Para digitalizar a frente de um original, selecione **Digitalizar um lado**.
   - Para selecionar os dois lados de um original, selecione **Digitalizar dois lados**.

   O seu produto começa a digitalizar e você vê a janela Editar resultados de digitalização.
6. Veja e edite as páginas digitalizadas conforme necessário e clique em **Avançar** quando terminar.

   Observação: Consulte as informações de ajuda no Document Capture Pro para mais detalhes.

7. Clique em um dos ícones de destino (com exceção de **Imprimir**) para escolher para onde enviar os seus arquivos digitalizados. Você vê a janela de configurações.

8. Selecione o formato de arquivo do Office o qual deseja usar a partir da lista suspensa de **Tipo de Arquivo**.

   Observação: A primeira vez que selecionar um tipo de arquivo do Office, você verá uma mensagem pedindo que baixe um plug-in para arquivos do Microsoft Office. Selecione **Sim** para baixar e instalar o plug-in.

9. Clique em **Opções** para exibir configurações adicionais.
10. Selecione as configurações adicionais de digitalização, conforme necessário, e clique em **OK**.

    Observação: Consulte as informações de ajuda no Document Capture Pro para mais detalhes.

11. Confirme as suas configurações e clique em **Completar**.

    Os seus originais são salvos no formato de arquivo do Office que você selecionou.

Tema principal: Digitalização de projetos especiais

Temas relacionados

Colocação de originais

Como salvar uma digitalização como formato de arquivo do Office - Mac

Você pode usar o Document Capture (Mac) para salvar suas digitalizações em um destes formatos de arquivo do Microsoft Office: Microsoft Word (.docx) e Microsoft Excel (.xlsx).

Observação: As configurações podem variar, dependendo da versão do software que estiver usando. Consulte as informações de Ajuda no Document Capture para mais detalhes.

1. Carregue o original no produto para digitalização.
2. Abra a pasta **Aplicativos**, abra a pasta **Epson Software** e selecione **Document Capture**.

Você verá uma janela como esta:

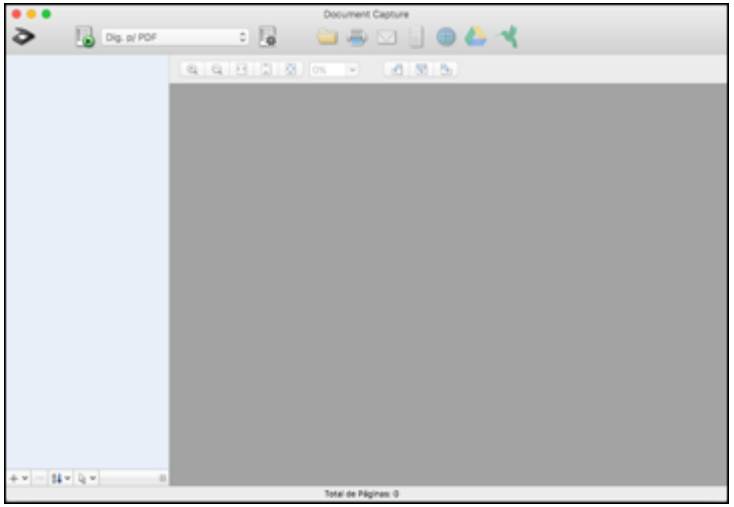

Observação: Você pode ter que selecionar o seu digitalizador a partir da lista de digitalizadores.

3. Clique no ícone **Digitalizar**.

Você verá uma janela como esta:

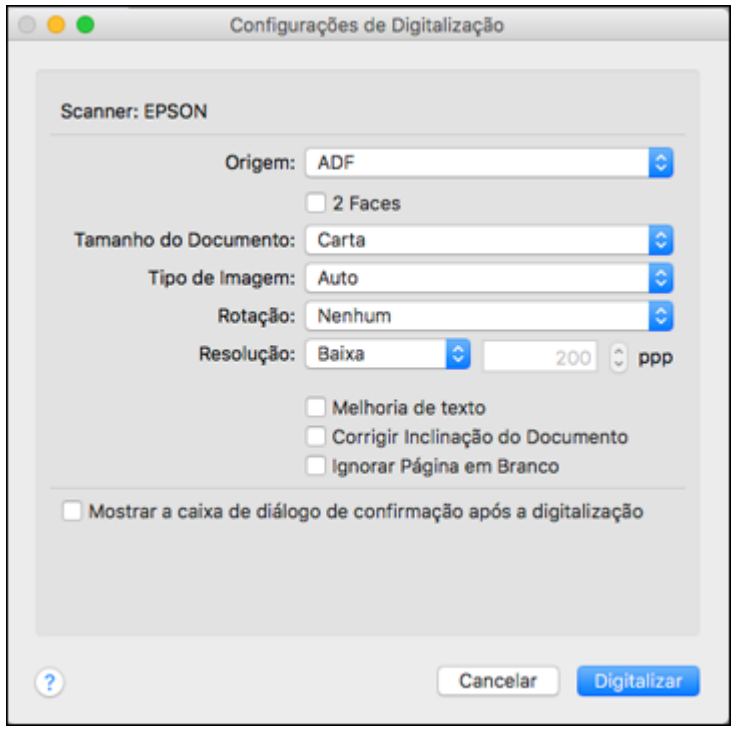

Observação: Caso deseje utilizar um trabalho de digitalização que tenha criado, selecione-o na lista de trabalhos na janela do Document Capture, clique no botão para iniciar o trabalho e pule o restante destas etapas.

4. Selecione qualquer configuração de digitalização exibida que deseja usar.

   Observação: Consulte as informações de Ajuda no Document Capture para mais detalhes.

5. Se você quiser selecionar configurações de digitalização detalhadas, feche a janela de Configurações de Digitalização, abra o menu **Digitalizar** na parte superior do desktop do Mac e selecione **Exibir a tela de configuração EPSON Scan**.

6. Clique no ícone e selecione qualquer configuração de digitalização detalhada que deseje usar na janela do Epson Scan 2.

7. Clique em **Digitalizar**.

   Você vê uma pré-visualização da sua digitalização na janela do Document Capture.

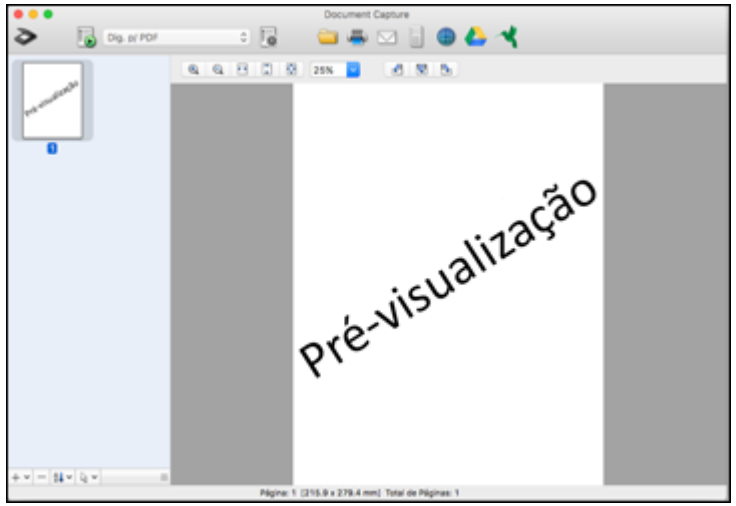

   Observação: Você pode ter que fechar a janela do Epson Scan 2 para ver a sua digitalização na janela do Document Capture.

8. Se quiser digitalizar outros originais e adicioná-los às imagens capturadas, clique no ícone+, selecione **Adquirir do Scanner**, e repita os passos anteriores.
9. Verifique as imagens digitalizadas e as edite conforme necessário.
10. Abra o menu **Arquivo** no alto desktop do seu Mac e selecione **Salvar como**.
11. Selecione **DOCX** (Word) ou **XLSX** (Excel) como a configuração de **Tipo**.

    Observação: A primeira vez que selecionar uma configuração de tipo de arquivo do Office no Document Capture, você verá uma mensagem pedindo que baixe um plug-in necessário para arquivos do Microsoft Office. Selecione **Sim** e siga as instruções na tela para baixar e instalar o plug-in para continuar.

12. Clique no botão **Opções**, selecione qualquer opção necessária para o seu tipo de arquivo do Office e clique em **OK**.

13. Clique em um dos ícones de destino para escolher para onde enviar o seu arquivo digitalizado. (Caso não seja possível ver todos os ícones abaixo, clique na seta ao lado dos ícones.)

14. Dependendo do destino selecionado, clique em **OK** ou em **Enviar** para completar a operação.

Tema principal: Digitalização de projetos especiais

Temas relacionados

Colocação de originais

Digitalização para um servidor SharePoint ou serviço de nuvem - Windows

É possível usar o Document Capture Pro para carregar imagens digitalizadas para um servidor SharePoint ou serviço de nuvem.

Observação: As configurações podem variar, dependendo da versão do software que estiver usando. Consulte as informações de ajuda no Document Capture Pro para mais detalhes.

1. Coloque o original no produto.
2. Siga um destes passos para iniciar o Document Capture Pro:
   - **Windows 10**: Clique em e selecione **Epson Software** > **Document Capture Pro**.
   - **Windows 8.x**: Navegue até a tela **Aplicativos** e selecione **Document Capture Pro**.
   - **Windows (outras versões)**: Clique em ou em **Iniciar** e selecione **Todos os programas** ou **Programas**. Selecione **Epson Software** > **Document Capture Pro**.
3. Selecione a guia **Digitalização simples** .

Você verá uma janela como esta:

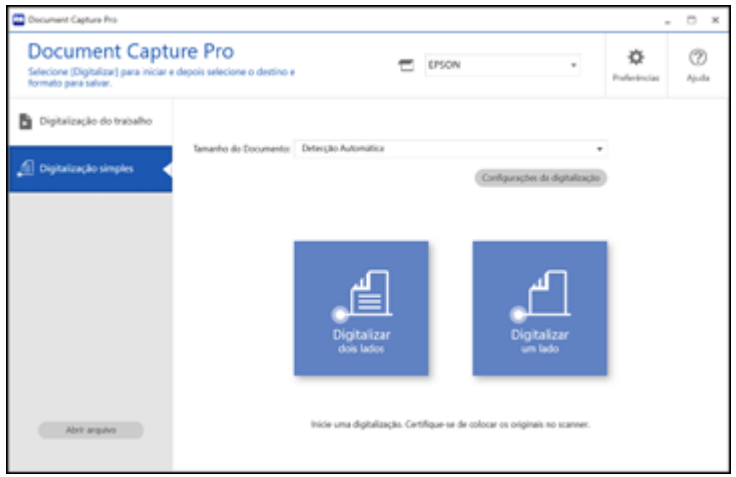

4. Se quiser selecionar configurações especificas de digitalização, clique no botão **Configurações de digitalização**, selecione as configurações exibidas que deseja usar e clique em **OK**.

   Observação: Consulte as informações de ajuda no Document Capture Pro para mais detalhes.

5. Execute um dos seguintes procedimentos:
   - Para digitalizar a frente de um original, selecione **Digitalizar um lado**.
   - Para selecionar os dois lados de um original, selecione **Digitalizar dois lados**.

   O seu produto começa a digitalizar e você vê a janela Editar resultados de digitalização.
6. Veja e edite as páginas digitalizadas conforme necessário e clique em **Completar** quando terminar.

   Observação: Consulte as informações de ajuda no Document Capture Pro para mais detalhes.

7. Clique em um dos ícones de servidor de nuvem ou de serviço de destino. Você vê a janela de configurações.
8. Digite qualquer informação necessária para configurar o destino. Você pode precisar fazer o log in no seu serviço de nuvem para autenticar a conexão e permitir que o Document Capture Pro acesse o serviço de nuvem.

9. Ajuste quaisquer configurações e clique em **Completar**.

   Observação: Consulte as informações de ajuda no Document Capture Pro para mais detalhes.

   Os seus originais são carregados para o servidor ou serviço de nuvem indicado.

Tema principal: Digitalização de projetos especiais

Temas relacionados

Colocação de originais

Digitalização para um servidor SharePoint ou serviço de nuvem - Mac

É possível usar o Document Capture para carregar imagens digitalizadas para um servidor SharePoint ou serviço de nuvem.

1. Abra a pasta **Aplicativos**, abra a pasta **Epson Software** e selecione **Document Capture**.

   Você verá uma janela como esta:

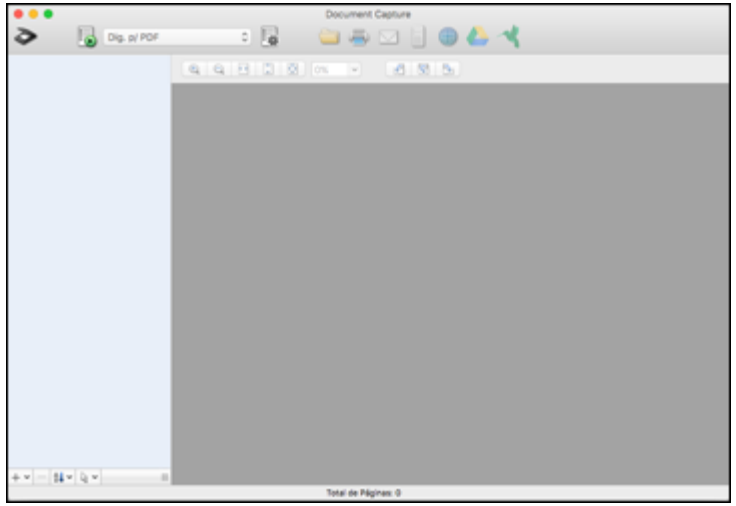

   Observação: Você pode ter que selecionar o seu digitalizador a partir da lista de digitalizadores.

2. Clique no ícone de digitalização.

3. Selecione qualquer configuração de digitalização exibida que deseja usar.

   Observação: Consulte as informações de Ajuda no Document Capture para mais detalhes.

4. Clique em **Digitalizar**.

   Você vê uma pré-visualização da sua digitalização na janela do Document Capture.

5. Clique em um dos ícones de destino de serviço de nuvem para escolher onde salvar o seu arquivo digitalizado. (Caso não seja possível ver todos os ícones, o software de serviço pode não estar instalado, o serviço pode não estar disponível na sua plataforma ou pode ser que tenha que clicar na seta ao lado dos ícones.)

   Você vê a janela de Ajustes de transferência.

6. Digite qualquer informação necessária para configurar o destino. Você pode precisar fazer o log in no seu serviço de nuvem para autenticar a conexão e permitir que o Document Capture acesse o serviço de nuvem. Caso tenha criado uma configuração salva para o destino anteriormente, selecione-a na lista suspensa.

7. Ajuste qualquer configuração para salvar e clique em **OK** ou **Enviar**, dependendo do destino.

   Os seus originais são digitalizados e carregados para o servidor ou serviço de nuvem indicado.

Tema principal: Digitalização de projetos especiais

Temas relacionados

Colocação de originais

Uso da estação opcional de scanner de mesa - Windows

A estação opcional de scanner de mesa combina o seu scanner de documentos com um scanner de mesa para criar uma única unidade (DS-530 II/DS-770 II). Isso permite que você digitalize originais espessos ou muito grandes, como papelão e livros, que não caibam no alimentador automático de documentos do scanner.

Você precisa adquirir um scanner de mesa (Epson Perfection V19/V39) para usar a estação opcional de scanner de mesa. Para instalar o scanner de mesa e a estação ao seu scanner de documentos, siga as instruções de instalação que vieram com a estação do scanner de mesa.

Consulte estas seções para aprender sobre a estação opcional de scanner de mesa.

Observação: Seu produto pode ser diferente das ilustrações neste guia, mas as instruções são as mesmas, a não ser que seja indicado o contrário.

Peças da estação de scanner de mesa
Digitalização a partir da estação de scanner de mesa
Limpeza da estação de scanner de mesa
Transporte da estação de scanner de mesa

Peças da estação de scanner de mesa

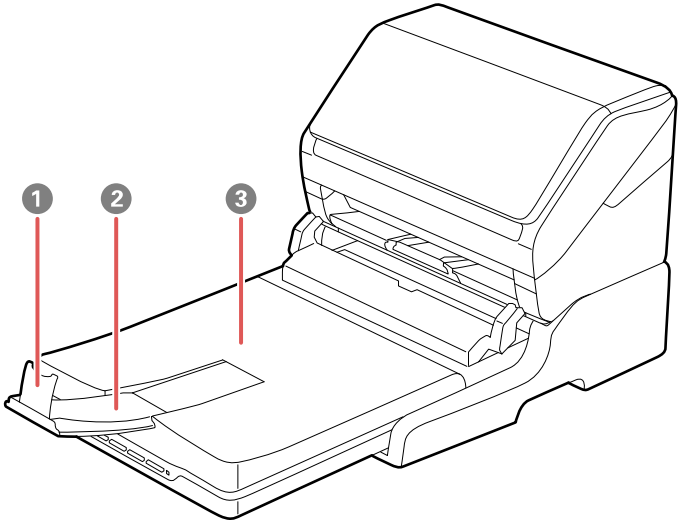

1 Aparador do papel
2 Extensão da bandeja de saída
3 Tampa do scanner/bandeja de saída

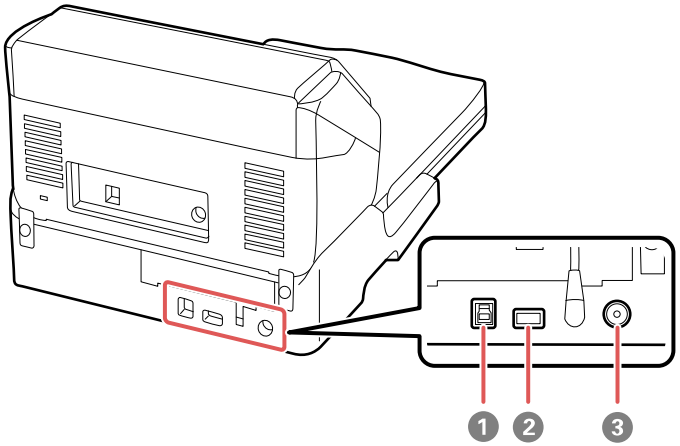

1 Porta USB 1 (para conectar a estação de scanner de mesa ao computador)
2 Porta USB 2 (para conectar a estação de scanner de mesa ao scanner de documentos)
3 Entrada de energia

Tema principal: Uso da estação opcional de scanner de mesa - Windows

Digitalização a partir da estação de scanner de mesa

Consulte estas seções para digitalizar quando usar a estação opcional de scanner de mesa.

Digitalização a partir do scanner de mesa conectado à estação
Digitalização a partir do AAD com a estação de scanner de mesa instalada

Tema principal: Uso da estação opcional de scanner de mesa - Windows

Digitalização a partir do scanner de mesa conectado à estação

Você pode colocar originais diretamente no vidro do scanner de mesa conectado à estação opcional de scanner de mesa.

Cuidado: Certifique-se de que o scanner esteja em uma superfície plana. Não coloque objetos pesados no vidro do scanner e não aperte o vidro com muita força ou pode danificar o scanner. Não deixe fotos no vidro do scanner por muito tempo ou elas podem grudar no vidro.

1. Feche a bandeja de saída do scanner de documentos.
2. Abra a tampa do scanner de mesa.
3. Coloque o original voltado para baixo no vidro do scanner com a borda superior virada como mostrado. Deslize o original para as bordas do canto indicado.

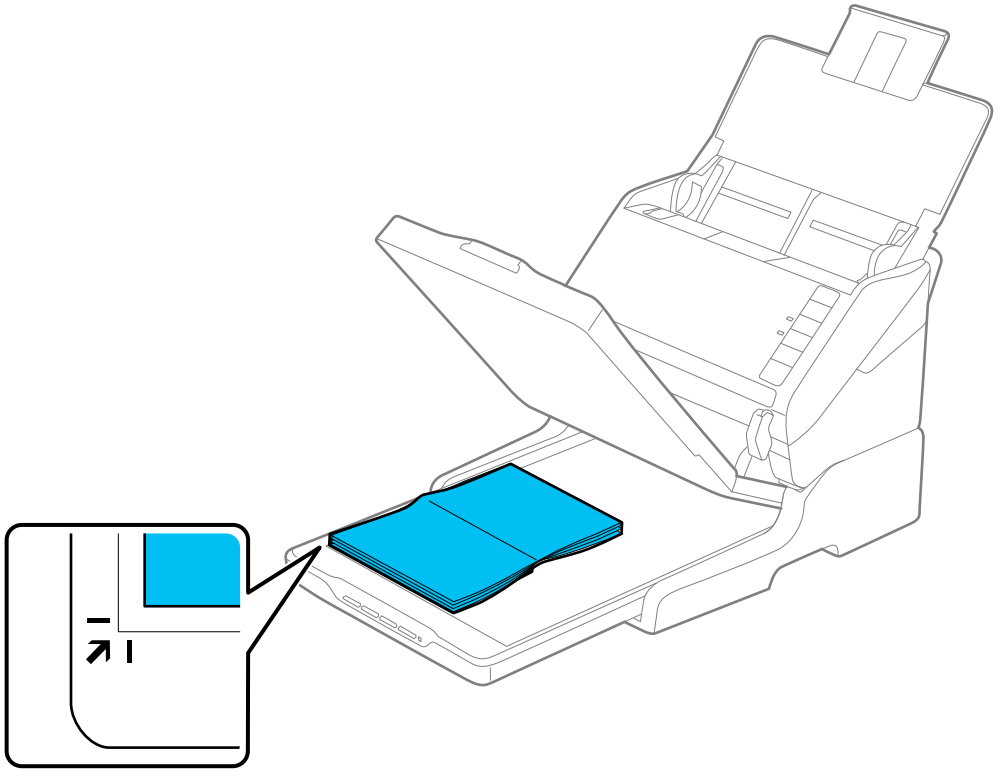

Observação: Coloque o seu original a 2,5 mm das bordas superior e lateral do vidro do scanner, conforme mostrado, para evitar cortes da imagem. Se for digitalizar múltiplas fotos de uma só vez, coloque-as a pelo menos 20 mm umas das outras.

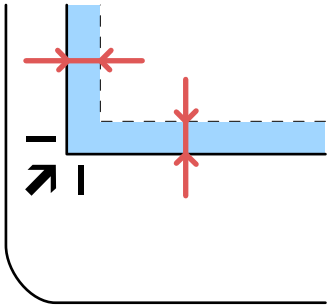

4. Feche a tampa do scanner de mesa com cuidado para manter o original no lugar. Se for digitalizar um livro ou outro documento espesso, feche a tampa do scanner e segure-a enquanto digitaliza.
5. Inicie o Document Capture Pro (Windows), Document Capture (Mac) ou Epson Scan 2.
6. Selecione **Vidro do scanner** como a configuração de Origem do documento.
7. Selecione outras configurações de digitalização conforme necessário.
8. Clique em **Digitalizar**.

Tema principal: Digitalização a partir da estação de scanner de mesa

Tarefas relacionadas

Digitalização a partir do AAD com a estação de scanner de mesa instalada

Digitalização no Epson Scan 2

Digitalização a partir do AAD com a estação de scanner de mesa instalada

Dependendo do comprimento dos seus originais, você pode ter que ajustar a posição da bandeja de entrada, bandeja de saída e aparador quando digitalizar do alimentador automático de documentos (AAD) do scanner de documentos com a estação opcional do scanner de mesa instalada.

Para originais mais curtos do que 210 mm:

- Abra a bandeja de entrada do scanner de documentos, puxe a bandeja de saída e as suas extensões para fora e abra o aparador.
- Estenda a bandeja de saída um pouco além do comprimento do original e mova o aparador para a frente ou para trás, conforme necessário.

Para originais entre 210 e 297 mm de comprimento:

- Abra e estenda a bandeja de entrada do scanner de documentos, abra o aparador do scanner de mesa e deslize o aparador para a frente ou para trás, de forma que fique um pouco mais longo do que o comprimento do original. (Não abra a bandeja de saída no scanner de documentos.)

Para originais entre 297 e 356 mm de comprimento:

- Abra a bandeja de entrada do scanner de documentos, puxe e estenda a bandeja de saída do dock do scanner e as extensões da bandeja de saída para fora e abra o aparador. (Não abra a bandeja de saída no scanner de documentos.)
- Estenda a bandeja de saída um pouco além do comprimento do original e mova o aparador para a frente ou para trás, conforme necessário.

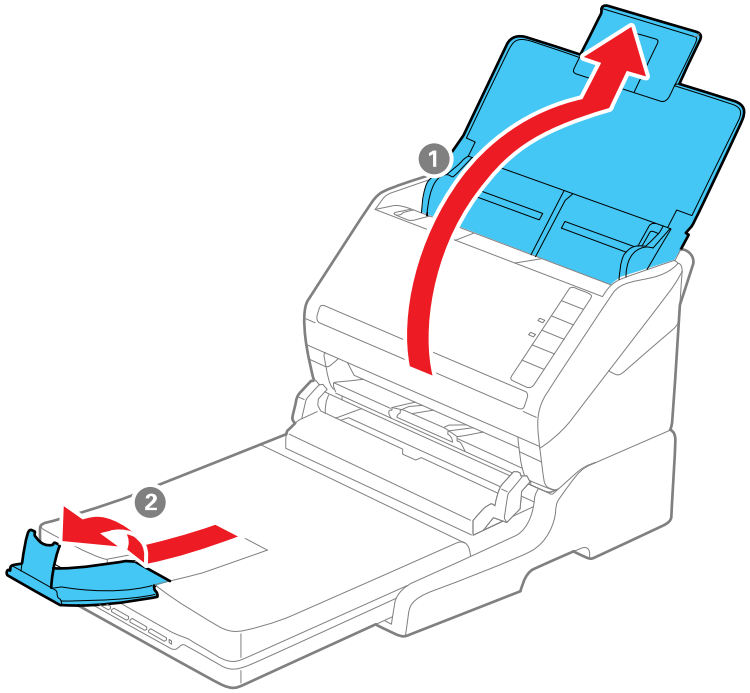

Para originais com 356 mm de comprimento ou mais longos:

- Abra a bandeja de entrada do scanner de documentos.
- Deixe a bandeja de saída fechada e feche os aparadores do scanner de mesa e de documentos.

Tema principal: Digitalização a partir da estação de scanner de mesa

Tarefas relacionadas

Digitalização a partir do scanner de mesa conectado à estação

Digitalização no Epson Scan 2

Limpeza da estação de scanner de mesa

Para manter o produto funcionando da melhor maneira possível, você deve limpá-lo várias vezes por ano.

Cuidado: Não use uma escova dura, álcool ou solvente para limpar o produto, pois você poderá danificá-lo. Não use óleo ou outros lubrificantes no interior do produto nem deixe cair água dentro dele. Não abra o gabinete do produto.

1. Desligue o scanner de documentos usando o botão ⏻ ligar.

   Observação: Não há botão de energia no dock do scanner.

2. Desconecte o cabo de energia AC e desconecte o cabo USB que conecta a estação do scanner de mesa ao computador.

3. Limpe o gabinete do produto com um pano umedecido com um detergente suave e água.

4. Se o vidro do scanner estiver sujo, limpe-o com um pano macio e seco. Se a superfície de vidro estiver manchada de gordura ou outro material de difícil remoção, use um pouco de limpador de vidro em um pano macio para remover a mancha. Remova com o pano qualquer líquido que permanecer no vidro.

   Cuidado: Não borrife o limpador de vidro diretamente sobre o vidro do scanner. Não pressione a superfície do vidro do scanner com força e tenha cuidado para não arranhar nem danificar o vidro. Uma superfície de vidro danificada pode diminuir a qualidade de digitalização.

Tema principal: Uso da estação opcional de scanner de mesa - Windows

Transporte da estação de scanner de mesa

Se precisar despachar o produto, transportá-lo por uma longa distância ou armazená-lo por muito tempo, prepare-o para transporte conforme descrito aqui.

Observação: Se for transportar somente a estação do scanner de mesa (sem o scanner de documentos), siga as instruções de instalação que vieram com a estação do scanner de mesa na ordem inversa para remover o scanner de mesa e a estação do scanner de documentos.

1. Desligue o scanner de documentos usando o botão ⏻ ligar.

   Observação: Não há botão de energia no scanner de mesa.

2. Desconecte o cabo de energia AC e desconecte o cabo USB que conecta a estação do scanner de mesa ao computador.

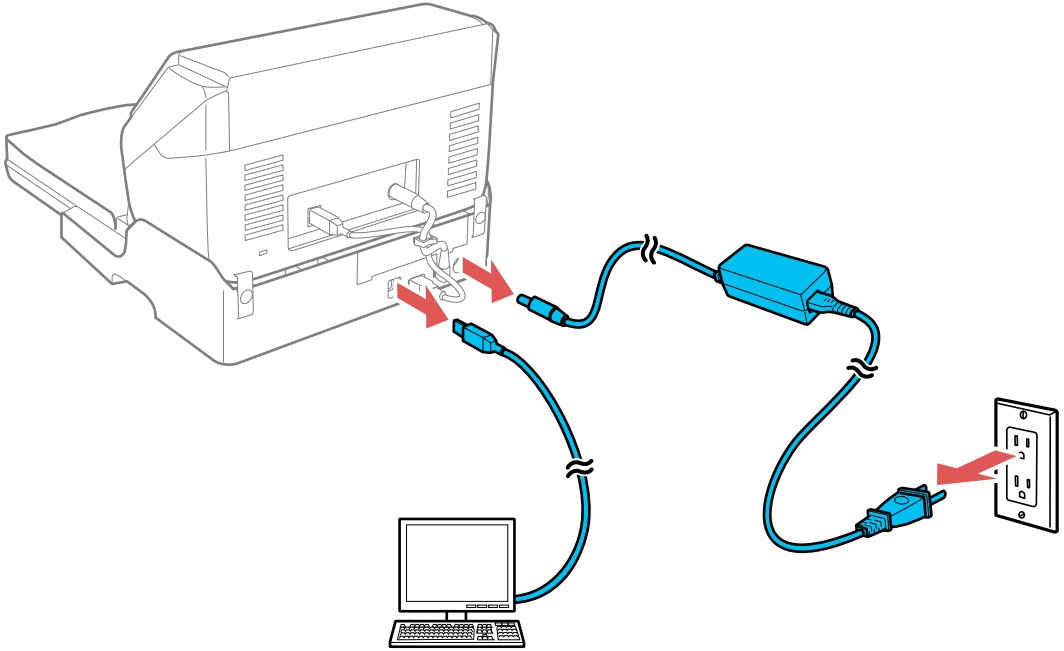

3. Levante toda a unidade do scanner, conforme mostrado, certificando-se de mantê-la nivelada durante o transporte.

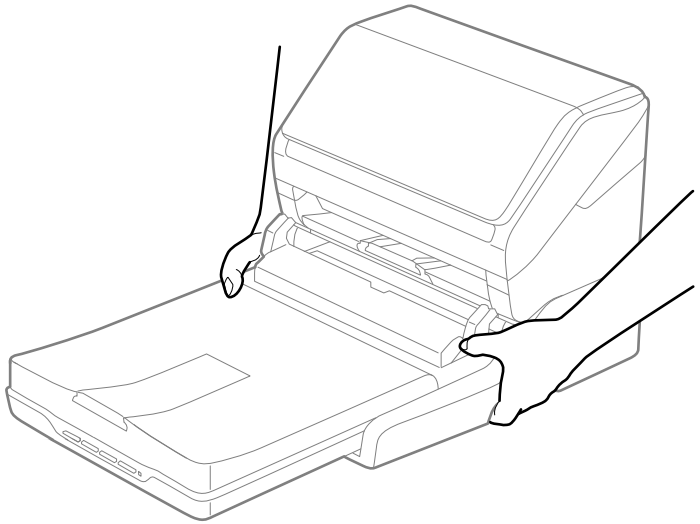

4. Coloque o scanner em sua embalagem original, se possível, ou use materiais equivalentes com proteção ao redor do scanner.

   Cuidado: Evite virar o scanner de cabeça para baixo durante o transporte ou o scanner pode ser danificado.

Tema principal: Uso da estação opcional de scanner de mesa - Windows

Limpeza e transporte do scanner

Consulte estas seções se você precisar limpar ou transportar o seu scanner.

Limpeza do scanner
Limpeza da parte interna do scanner
Substituição dos rolamentos do scanner
Transporte do scanner

Limpeza do scanner

Para manter o produto funcionando da melhor maneira possível, você deve limpá-lo várias vezes por ano.

Cuidado: Não use uma escova dura, álcool ou solvente para limpar o produto, pois você poderá danificá-lo. Não use óleo ou outros lubrificantes no interior do produto nem deixe cair água dentro dele. Não abra o gabinete do produto.

1. Desligue o scanner e desconecte o adaptador AC.
2. Desconecte todos os cabos conectados.
3. Limpe o gabinete com um pano macio e seco. Não utilize limpadores líquidos ou químicos.

   Observação: Se o gabinete ainda precisar de limpeza adicional, use um pano levemente úmido para limpar a parte externa. Depois seque o gabinete com um pano macio e seco.

Tema principal: Limpeza e transporte do scanner

Limpeza da parte interna do scanner

Limpe o scanner com frequência para que não acumule poeira na superfície do vidro do scanner. A poeira pode deixar marcas ou linhas nas suas imagens digitalizadas. Limpe o interior do scanner a cada 5.000 digitalizações. Você pode verificar o número de digitalizações usando o utilitário Epson Scan 2 Utility.

Observação: As ilustrações mostram o DS-575W II, mas as instruções são as mesmas para os scanners DS-530 II e DS-770 II.

Cuidado: Não use uma escova dura, álcool ou solvente para limpar o produto, pois você poderá danificá-lo. Não use óleo ou outros lubrificantes no interior do produto nem deixe cair água dentro dele.

1. Desligue o scanner e retire o adaptador AC da tomada.
2. Desconecte todos os cabos conectados.
3. Puxe a alavanca de abertura da tampa para a frente e abra a tampa do scanner.

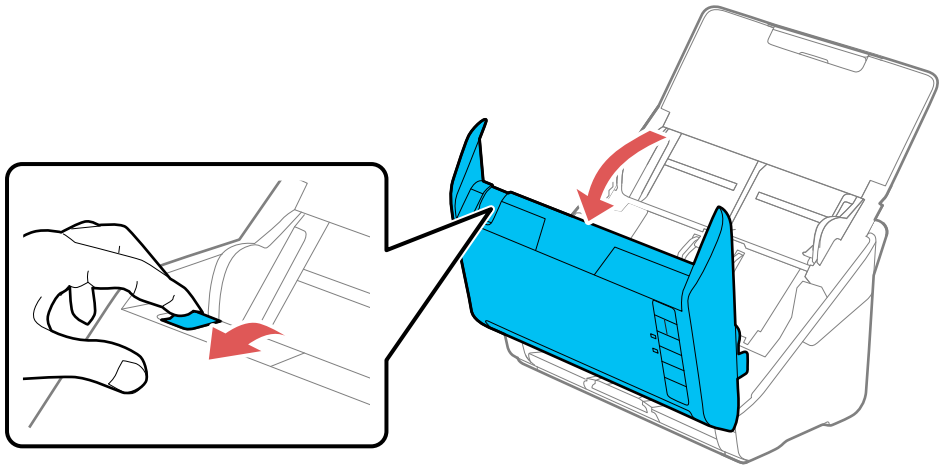

4. Use um kit de limpeza genuíno da Epson ou um pano macio e úmido para limpar qualquer poeira ou sujeira das superfícies de vidro para digitalização e os cilindros dentro da tampa do scanner. Se a superfície de vidro estiver manchada com graxa ou outro material de difícil remoção, use um kit de limpeza genuíno da Epson para remover manchas. Use uma quantidade pequena de limpador no

pano de limpeza para remover as manchas. Remova com o pano qualquer líquido que permanecer no vidro.

Cuidado: Não borrife o limpador de vidro diretamente sobre a superfície de digitalização. Tenha cuidado para não usar muita força no vidro.

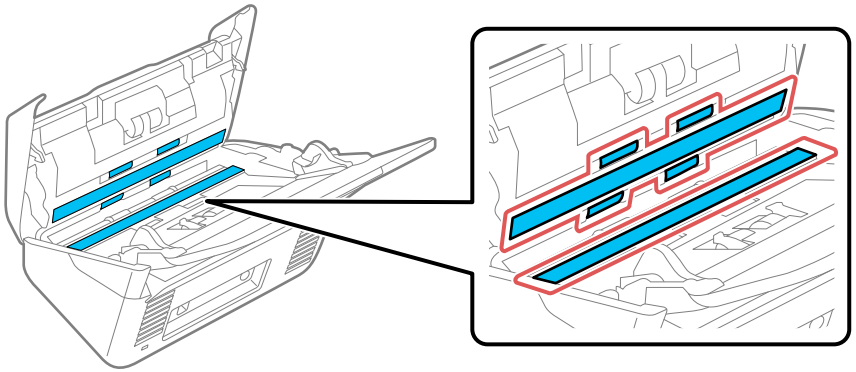

5. Use um cotonete para limpar qualquer poeira ou sujeira nos sensores.

   Cuidado: Não use líquido ou limpador de vidro no cotonete.

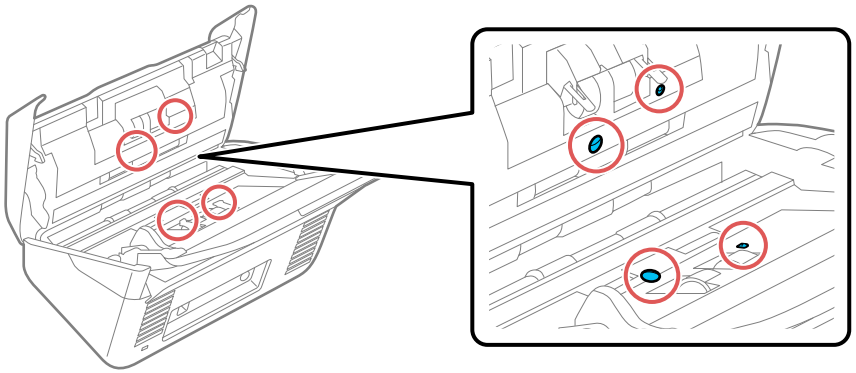

6. Limpe qualquer poeira ou sujeira no cilindro de separação usando um kit de limpeza genuíno da Epson ou um pano macio e úmido.

   Cuidado: Use somente um kit de limpeza genuíno da Epson ou um pano macio e úmido para limpar o cilindro; um pano seco pode danificar a superfície do cilindro.

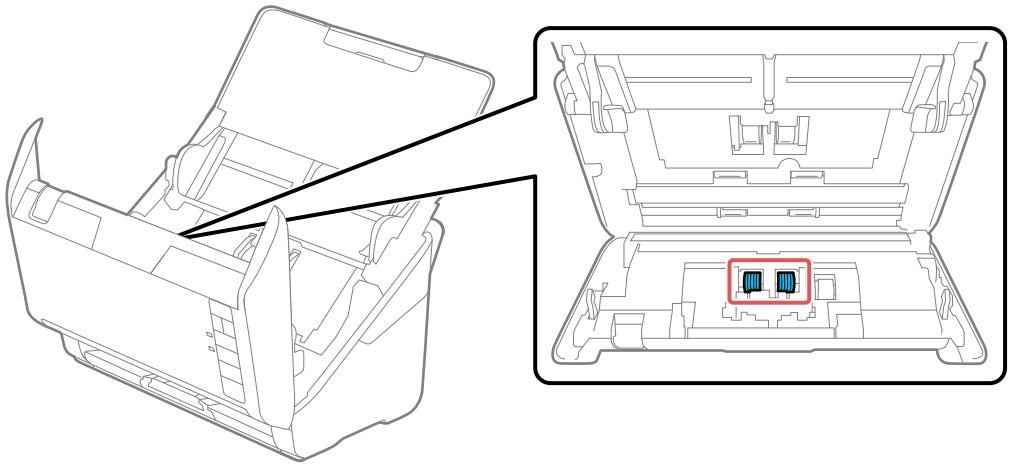

7. Limpe qualquer poeira ou sujeira no cilindro de recolhimento usando um kit de limpeza genuíno da Epson ou um pano macio e úmido.

   Cuidado: Use somente um kit de limpeza genuíno da Epson ou um pano macio e úmido para limpar o cilindro; um pano seco pode danificar a superfície do cilindro.

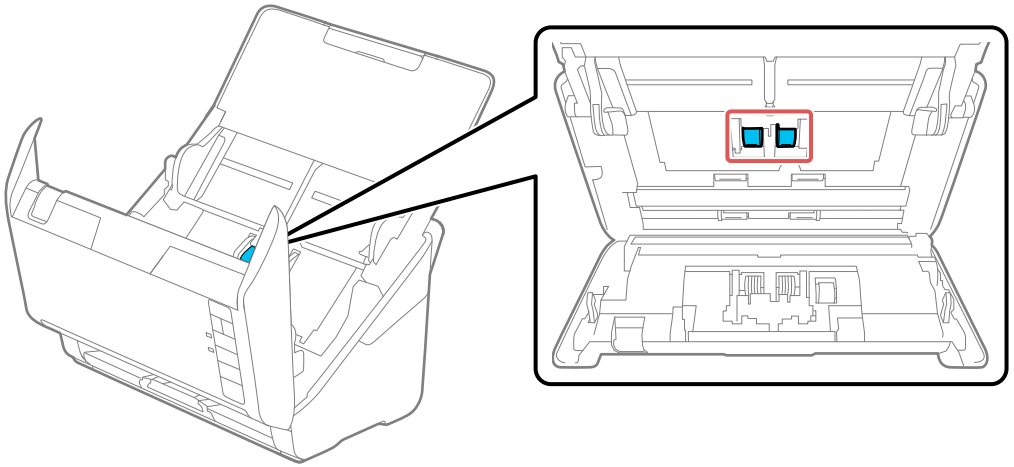

8. Conecte o adaptador AC e aperte o botão ⏻ ligar para ligar o scanner.
9. Aperte e segure o botão ◇ iniciar por pelo menos dois segundos enquanto abre a tampa do scanner. Os cilindros na parte inferior movem-se momentaneamente. Aperte o botão ◇ iniciar várias vezes para girar os cilindros mostrados aqui. Use um kit de limpeza genuíno da Epson ou um

pano macio e úmido para limpar qualquer poeira ou sujeira dos cilindros enquanto eles giram. Repita este passo até que os rolamentos fiquem limpos.

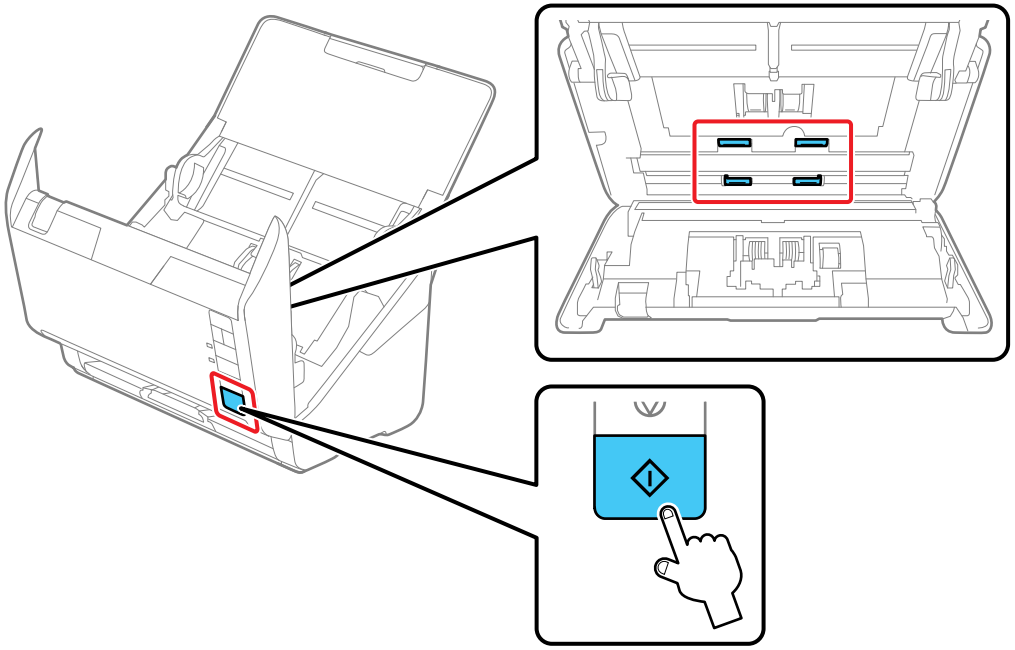

Cuidado: Tenha cuidado para não prender suas mãos ou cabelo no mecanismo quando operar o rolamento.

10. Feche a tampa do scanner.

Reinicialização do número de digitalizações depois da limpeza

Tema principal: Limpeza e transporte do scanner

Reinicialização do número de digitalizações depois da limpeza

Reinicie o número de digitalizações usando o Epson Scan2 Utility depois de fazer uma limpeza de rotina.

1. Certifique-se de que o scanner está ligado e conectado ao computador.

2. Siga um destes passos para abrir o Epson Scan 2 Utility:
   - **Windows 10**: Clique em e selecione **EPSON** > **Epson Scan 2 Utility**.
   - **Windows 8.x**: Navegue até a tela **Aplicativos** e selecione **EPSON** > **Epson Scan 2 Utility**.
   - **Windows (outras versões)**: Clique em ou em **Iniciar** > **Todos os programas** ou **Programas** > **EPSON** > **Epson Scan 2** > **Epson Scan 2 Utility**.
   - **Mac**: Abra a pasta **Aplicativos**, clique em **Epson Software** e clique em **Epson Scan 2 Utility**.
3. Clique na guia **Manutenção**.

   Você verá uma tela como esta:

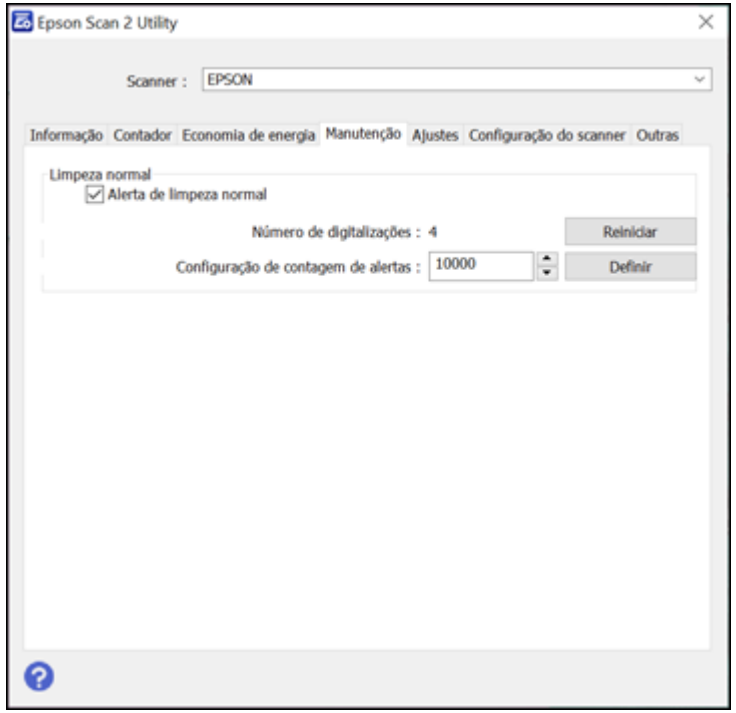

4. Marque a caixa de seleção **Configurações de alerta para limpeza regular** e clique no botão **Repor**.
5. Feche o Epson Scan 2 Utility.

Tema principal: Limpeza da parte interna do scanner

Substituição dos rolamentos do scanner

Substitua os rolamentos do scanner quando o número de digitalizações ultrapassar o ciclo de vida dos rolamentos. Verifique o contador do rolamento do scanner para ver quando será necessário substituir os rolamentos.

Observação: As ilustrações mostram o DS-575W II, mas as instruções são as mesmas para os scanners DS-530 II e DS-770 II.

Observação: O uso frequente de papel texturizado pode causar desgaste prematuro dos rolamentos. Se o papel ficar preso com frequência antes do fim da vida útil dos rolamentos, tente limpá-los. Em alguns casos, os rolamentos podem ter que ser substituídos antes do número de digitalizações ultrapassar o ciclo de vida dos rolamentos.

1. Desligue o scanner.
2. Desconecte o adaptador AC.
3. Desconecte todos os cabos conectados.
4. Puxe a alavanca de abertura da tampa para a frente e abra a tampa do scanner.

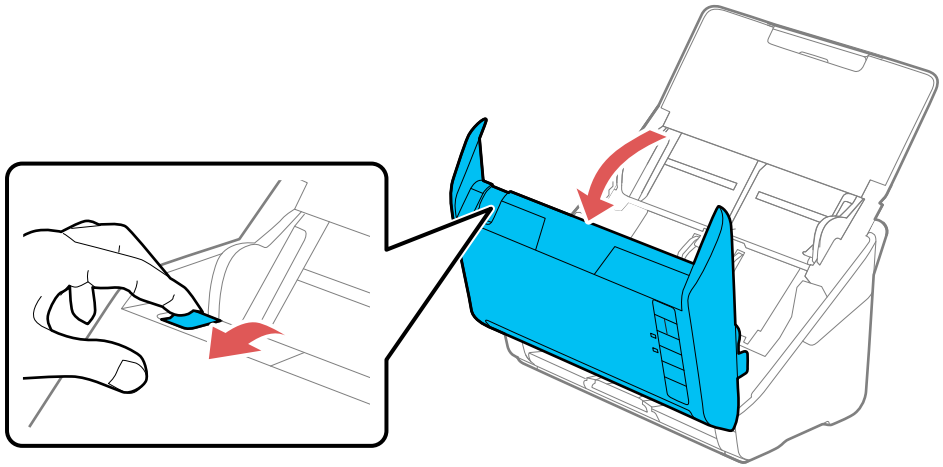

5. Pressione a lingueta da tampa do rolamento de recolhimento e puxe a tampa para removê-la.

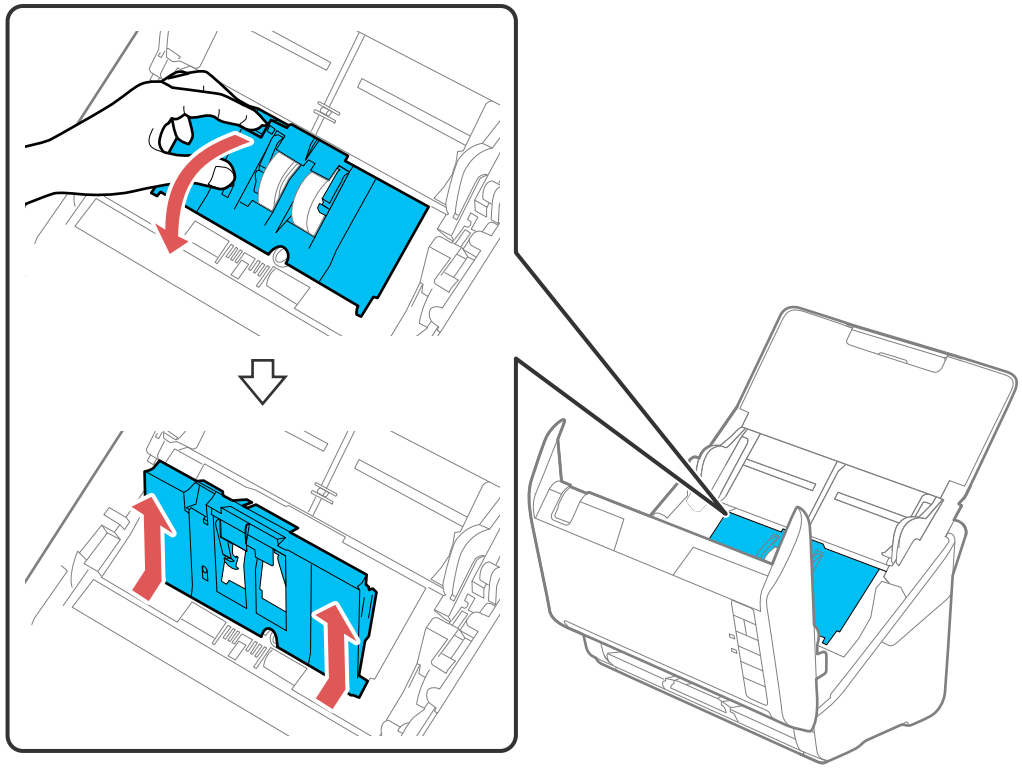

6. Puxe a lingueta no rolamento de recolhimento para baixo e deslize o rolamento para a direita para removê-lo.

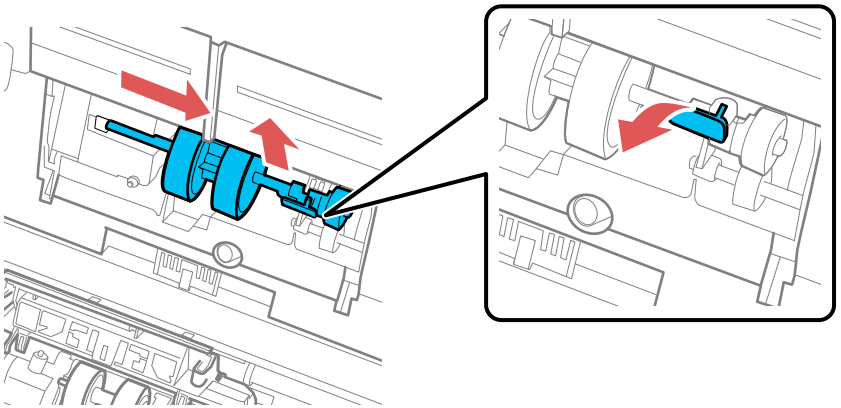

Observação: Não use força para puxar o rolamento de recolhimento; isso pode danificar o interior do scanner.

7. Para instalar o cilindro de recolhimento novo, alinhe as ranhuras na unidade do cilindro e deslize-a para a esquerda. Aperte a guia para cima para prender o rolamento.

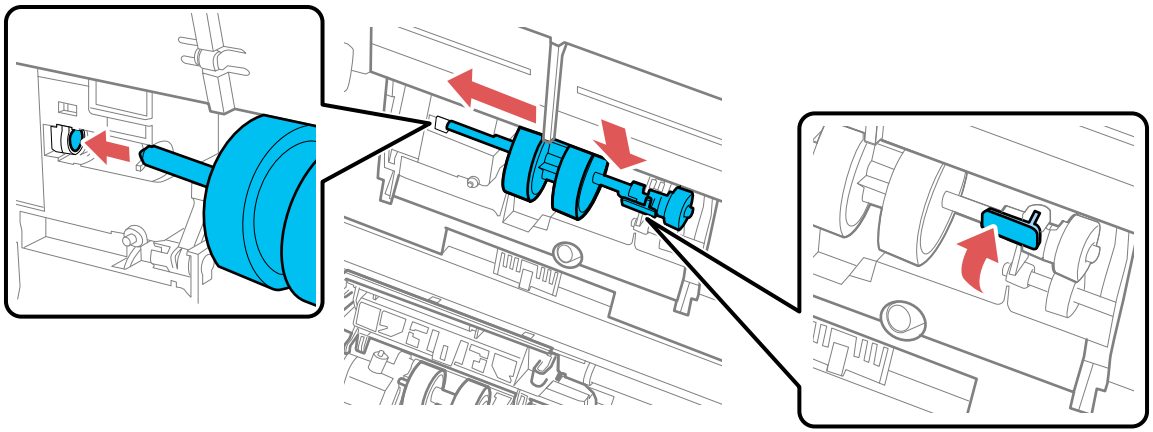

8. Alinhe a borda inferior da tampa do rolamento de recolhimento com as ranhuras, conforme mostrado, e aperte-a até que ela trave no lugar.

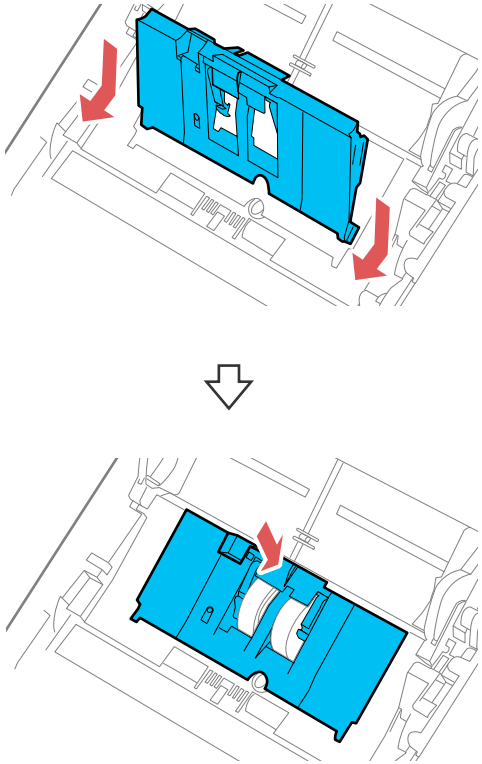

Observação: Se não conseguir fechar a tampa, o cilindro de recolhimento não está instalado corretamente. Remova a unidade do rolamento e reinstale-o. Depois tente fechar a tampa novamente.

9. Aperte as guias nas laterais da tampa do cilindro de separação e abra a tampa.

   Cuidado: Tenha cuidado para não aplicar muita força ao abrir a tampa.

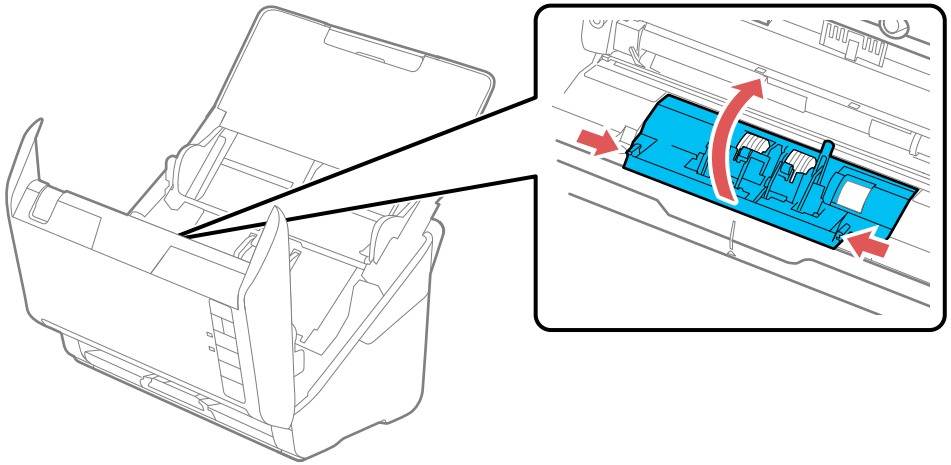

10. Deslize o cilindro de separação para a esquerda e remova-o.

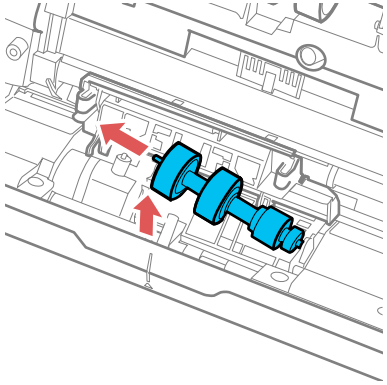

11. Para instalar um novo cilindro de separação, insira uma extremidade do cilindro no orifício na lateral direita e abaixe a outra extremidade do cilindro no lugar.

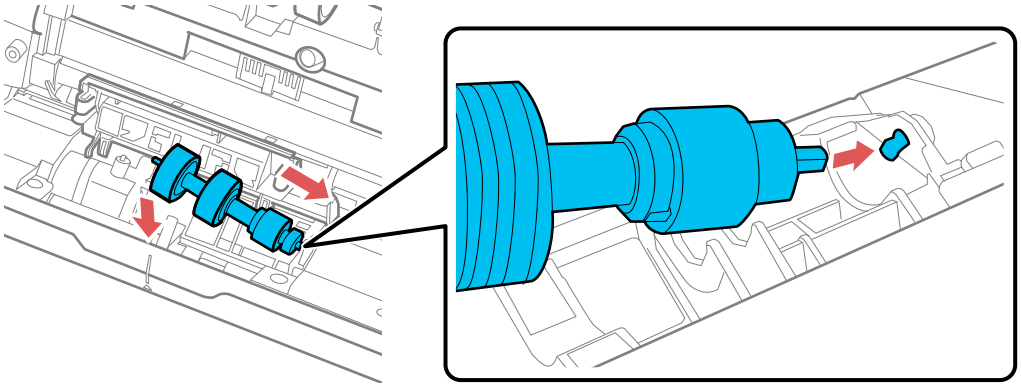

12. Feche a tampa do cilindro de separação até ouvir um som de clique.

    Observação: Se não conseguir fechar a tampa, o rolamento não está instalado corretamente. Remova o rolamento e reinstale-o. Depois, tente fechar a tampa novamente.

13. Feche a tampa do scanner.
14. Conecte todos os cabos desconectados.
15. Conecte o adaptador AC e ligue o scanner.
16. Reinicie o contador do cilindro.

    Observação: Certifique-se de jogar fora o rolamento de recolhimento e o cilindro de separação seguindo as regras e regulamentos das autoridades locais. Não desmonte as peças.

Reinicialização do contador do rolamento do scanner

Tema principal: Limpeza e transporte do scanner

Referências relacionadas

Partes do scanner Epson que podem ser substituídas pelo usuário

Tarefas relacionadas

Reinicialização do número de digitalizações depois da limpeza

Reinicialização do contador do rolamento do scanner

Quando substituir os rolamentos do scanner, reinicie o contador do rolamento do scanner para que saiba quando pode precisar substituí-los novamente.

1. Certifique-se de que o scanner está ligado e conectado ao computador.
2. Siga um destes passos para abrir o Epson Scan 2 Utility:
   - **Windows 10**: Clique em e selecione **EPSON** > **Epson Scan 2 Utility**.
   - **Windows 8.x**: Navegue até a tela **Aplicativos** e selecione **EPSON** > **Epson Scan 2 Utility**.
   - **Windows (outras versões)**: Clique em ou em **Iniciar** > **Todos os programas** ou **Programas** > **EPSON** > **Epson Scan 2** > **Epson Scan 2 Utility**.
   - **Mac**: Abra a pasta **Aplicativos**, clique em **Epson Software** e clique em **Epson Scan 2 Utility**.
3. Clique na guia **Contador**.

Você verá uma tela como esta:

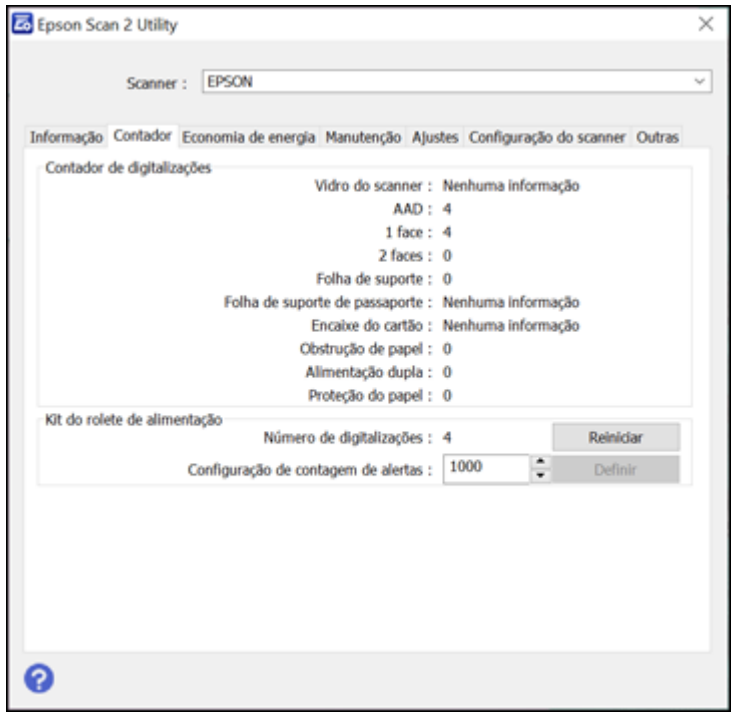

4. Clique em **Reiniciar**.

   O campo Número de digitalizações muda para 0 (zero).

5. Feche o Epson Scan 2 Utility.

Tema principal: Substituição dos rolamentos do scanner

Transporte do scanner

Se precisar despachar o produto, transportá-lo por uma longa distância ou armazená-lo por muito tempo, prepare-o para transporte conforme descrito aqui.

Observação: As ilustrações mostram o DS-575W II, mas as instruções são as mesmas para os scanners DS-530 II e DS-770 II.

1. Desligue o scanner e retire o adaptador AC da tomada.
2. Desconecte todos os cabos conectados.
3. Feche as bandejas de entrada e de saída.

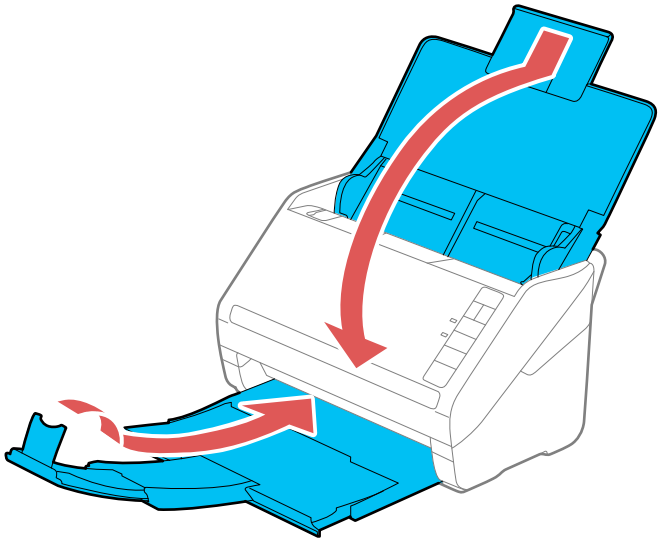

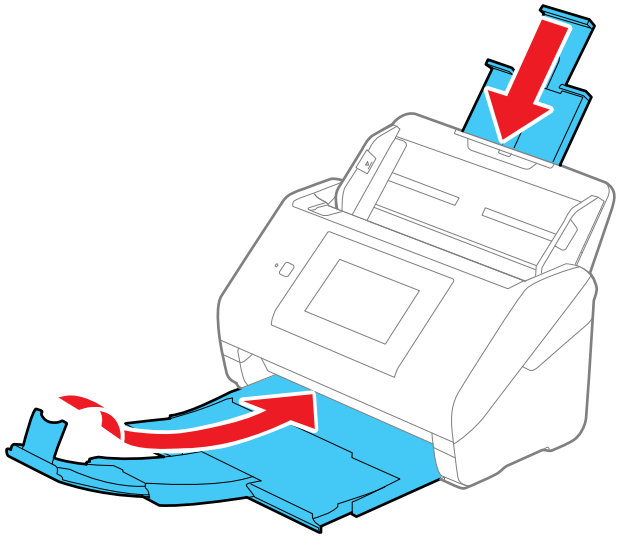

Observação: Certifique-se de que a bandeja de saída está fechada com segurança.

4. Coloque o scanner em sua embalagem original, se possível, ou use materiais equivalentes com proteção ao redor do produto.

Tema principal: Limpeza e transporte do scanner

Solução de problemas

Confira estas seções de soluções para os problemas que você pode ter usando o produto.

Observação: Seu produto pode ser diferente das ilustrações neste guia, mas as instruções são as mesmas, a não ser que seja indicado o contrário.

Estado das luzes do scanner
Resolução de problemas de digitalização
Resolução de problemas de digitalização em rede
Resolução de problemas de qualidade da imagem digitalizada
Reinicialização das configurações do Epson Scan 2
Resolução de problemas com a estação de scanner de mesa
Desinstalação do software do scanner
Onde obter ajuda (EUA e Canadá)
Onde obter ajuda (América Latina)

Estado das luzes do scanner

Muitas vezes você pode diagnosticar problemas com o scanner se checar as luzes do produto.

DS-530 II/DS-770 II

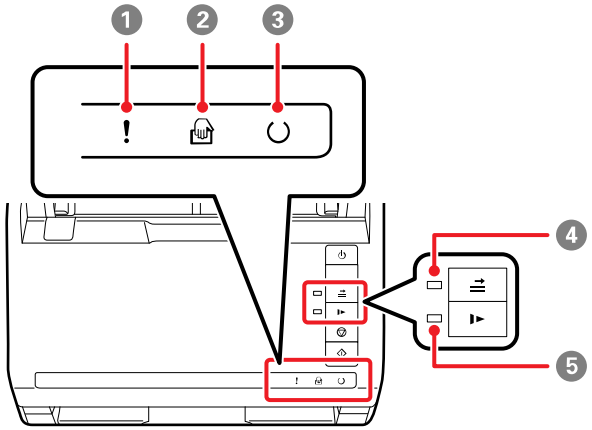

1 Luz ! de erro

2 Luz modo de alimentação automática

3 Luz Pronto

4 Luz ignorar detecção de alimentação dupla

5 Luz modo lento

DS-575W II

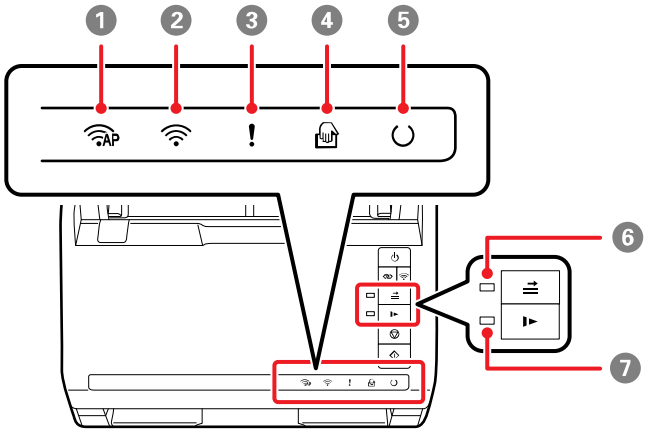

1 Luz Modo AP

2 Luz Wi-Fi

3 Luz ! de erro

4 Luz modo de alimentação automática

5 Luz Pronto

6 Luz ignorar detecção de alimentação dupla

7 Luz modo lento

Estado da luz	Condição/solução
A luz **!** de erro está piscando lentamente	Um papel está preso ou ocorreu uma alimentação dupla de papel. Retire qualquer papel colocado na bandeja de entrada. Se a luz continuar a piscar, pode ter ocorrido um erro do scanner. Desligue o scanner e em seguida volte a ligá-lo. Se o erro continuar, entre em contato com a Epson para obter suporte técnico.
A luz **!** de erro está acesa	A tampa do scanner está aberta. Certifique-se de que a tampa do scanner está fechada e de que não há papel preso dentro do scanner.
As seguintes luzes piscam rapidamente: • **!** de erro • Pronto • Modo AP (DS-575W II) • Wi-Fi (DS-575W II)	Ocorreu um erro fatal. Tente o seguinte: • Cheque a conexão do scanner ao computador para certificar-se de que o equipamento está firmemente conectado. • Desligue o scanner e em seguida volte a ligá-lo. Se o erro continuar, o scanner pode estar com mau funcionamento. Entre em contato com a Epson para obter suporte técnico.
A luz Pronto está apagada e as seguintes luzes estão acesas: • **!** de erro • modo de alimentação automática • ignorar detecção de alimentação dupla • modo lento • Modo AP (DS-575W II) • Wi-Fi (DS-575W II)	A atualização de Firmware falhou e o scanner está no modo de recuperação. Tente atualizar o firmware novamente.
As luzes Wi-Fi e **!** de erro piscam lentamente (DS-575W II)	Ocorreu um erro das configurações do ponto de acesso (erro de segurança). Aperte o botão cancelar para eliminar o erro, reinicie os dispositivos que você deseja conectar à rede, depois reconecte-se à rede.
A luz Wi-Fi pisca lentamente e a luz **!** de erro está acesa (DS-575W II)	

Estado da luz	Condição/solução
As luzes Wi-Fi (branca) e **!** de erro piscam lentamente (DS-575W II)	Ocorreu um erro de conexão da rede (a data e a hora não foram configuradas corretamente). Restabeleça a data e hora no Web Config.

Tema principal: Solução de problemas

Referências relacionadas

Original fica preso no scanner
Onde obter ajuda (EUA e Canadá)
Onde obter ajuda (América Latina)

Temas relacionados

Colocação de originais
Rede Wi-Fi
Digitalização

Resolução de problemas de digitalização

Confira estas soluções se tiver problemas para digitalizar com o produto.

O scanner não liga ou desliga inesperadamente
O botão do scanner não funciona conforme esperado
O software de digitalização não funciona corretamente
Não é possível iniciar o Epson Scan 2
O original é colocado incorretamente no scanner
Original fica preso no scanner
A proteção do papel não funciona corretamente
A digitalização é lenta

Tema principal: Solução de problemas

O scanner não liga ou desliga inesperadamente

Se o scanner não ligar ou desligar inesperadamente, tente estas soluções:

- Certifique-se de que o adaptador AC esteja conectado firmemente ao scanner e a uma tomada elétrica.
- Se o scanner desligar inesperadamente, você pode ter que ajustar a configuração **alimentação AC ou adaptador AC** no utilitário Epson Scan 2 Utility.

Tema principal: Resolução de problemas de digitalização

Tarefas relacionadas

Alteração das configurações de repouso e desligamento do temporizador

O botão do scanner não funciona conforme esperado

Se o botão do scanner não iniciar o programa correto ou não executar a ação correta, tente estas soluções:

- O Document Capture Pro (Windows) e o Document Capture (Mac) não suportam o uso do botão iniciar para digitalizar em uma conexão sem fios (DS-575W II). Conecte o scanner usando um cabo USB ou inicie o Epson Scan 2 antes de digitalizar usando o botão do scanner.
- Verifique se o scanner correto está selecionado usando o utilitário Epson Scan 2 Utility.
- Em Windows, certifique-se de que o scanner esteja listado sob **Dispositivos de imagem** no Gerenciador de Dispositivos.
- Certifique-se de que o Document Capture Pro está instalado corretamente. Se necessário, desinstale-o e depois volte a instalá-lo.
- Certifique-se de que designou o trabalho correto para o botão do scanner e faça modificações, se necessário.
- Cheque o estado das luzes e certifique-se de que o scanner está pronto para digitalizar.
- Quando usar uma conexão sem fios, inicie o Epson Scan 2 no seu computador antes de digitalizar a partir do produto (DS-575W II).
- Certifique-se de que o Epson Scan 2 e outros aplicativos estão instalados corretamente. Se necessário, desinstale-o e depois volte a instalá-lo.

Tema principal: Resolução de problemas de digitalização

Tarefas relacionadas

Adição e designação de trabalhos de digitalização com o Document Capture Pro - Windows

Designação de configurações ou de trabalhos de digitalização para o botão Iniciar - Mac

O software de digitalização não funciona corretamente

Se o seu software de digitalização não funcionar corretamente, tente estas soluções:

- Verifique se o seu computador tem memória suficiente e satisfaz os requisitos do sistema para seu sistema operacional.
- Certifique-se de que o computador não está em modo de economia de energia, como em modo de repouso ou espera. Se esse for o caso, desperte o seu sistema e reinicie o software de digitalização.

- O scanner deve estar ligado.
- A conexão entre scanner e computador deve ser segura.
- Se você atualizou seu sistema operacional, mas não reinstalou o software de digitalização, tente reinstalá-lo.
- Em Windows, certifique-se de que o scanner esteja listado sob **Dispositivos de imagem** no Gerenciador de Dispositivos.
- Verifique se o scanner correto está selecionado usando o utilitário Epson Scan 2 Utility.
- Verifique se a configuração correta foi designada ao botão do scanner no Document Capture Pro (Windows) ou no Document Capture (Mac).
- Certifique-se de que o software de digitalização esteja instalado.
- Use o cabo USB que veio com o scanner.
- Conecte o scanner diretamente ao computador. O scanner pode não funcionar corretamente quando conectado através de um hub USB.
- Se for usar um programa compatível com TWAIN, certifique-se de que o produto correto está selecionado como **Scanner** ou como **Origem**.
- Verifique se a conexão Wi-Fi está funcionando corretamente. Tente desligar e ligar o roteador sem fio (DS-575W II).
- Se o seu scanner estiver conectado a um computador através de um cabo USB e a outro computador através de uma conexão sem fios, e o Epson Scan 2 estiver rodando no computador com a conexão sem fios, apertar o botão ◇ iniciar no scanner salvará as imagens digitalizadas no computador com a conexão sem fios (DS-575W II).

Tema principal: Resolução de problemas de digitalização

Conceitos relacionados

Desinstalação do software do scanner

Referências relacionadas

Requisitos de sistema para Windows

Requisitos de sistema para Mac

Não é possível iniciar o Epson Scan 2

Se você não conseguir iniciar o Epson Scan 2, tente estas soluções:

- Certifique-se de que o seu scanner aparece no utilitário Epson Scan 2.

- Verifique se o scanner está ligado e os cabos de interface estão conectados firmemente em ambas as extremidades.
- Certifique-se de que o computador não está em modo de economia de energia, como em modo de repouso ou espera. Se esse for o caso, reinicie o seu sistema e reinicie o Epson Scan 2.
- Conecte o scanner diretamente ao computador. O scanner pode não funcionar corretamente quando conectado através de um hub USB.
- Se você conectou o scanner usando um cabo USB, certifique-se de que ele está conectado diretamente ao computador ou através de apenas um hub USB.
- Se você atualizou seu sistema operacional, mas não reinstalou o Epson Scan 2, tente reinstalá-lo.
- Se for usar um programa compatível com TWAIN, certifique-se de que o produto correto está selecionado como **Scanner** ou como **Origem**.
- Certifique-se de que a luz Pronto tenha parado de piscar, indicando que o scanner está pronto para digitalizar.

Tema principal: Resolução de problemas de digitalização

Conceitos relacionados

Desinstalação do software do scanner

Referências relacionadas

Requisitos de sistema para Windows

Requisitos de sistema para Mac

O original é colocado incorretamente no scanner

Se você tiver problemas de alimentação de originais no scanner, tente estas soluções:

- Se múltiplas páginas forem alimentadas de uma só vez, tente o seguinte:
  - Remova os originais, abane as bordas para separar as folhas, se necessário, e as recarregue.
  - Carregue um número menor de originais de cada vez.
  - Carregue somente originais que estejam de acordo com as especificações para o seu scanner.
  - Limpe a parte de dentro do scanner e troque o kit de montagem de rolamento, se necessário.
  - Verifique os rolamentos de coleta, se necessário.
  - Aperte o botão modo lento para diminuir a velocidade de digitalização.
  - Use **Modo de alimentação automática** no Epson Scan 2 e digitalize originais, um de cada vez.
  - Use a folha opcional de suporte com originais finos, dobrados ou de formato irregular.

- Caso veja um erro de alimentação dupla na janela do Epson Scan 2 ou do Document Capture Pro, inicie o Epson Scan 2, selecione a guia **Definições principais**, selecione a configuração **Detectar alimentação dupla** e selecione **Não**.

  Observação: Em um Mac, somente o Epson Scan 2 exibe os erros de alimentação dupla. O Document Capture para Mac não inclui esta opção.

Tema principal: Resolução de problemas de digitalização

Tarefas relacionadas

Limpeza da parte interna do scanner

Temas relacionados

Colocação de originais

Original fica preso no scanner

Se um original ficar preso dentro do scanner, siga estes passos:

Observação: As ilustrações mostram o DS-575W II, mas as instruções são as mesmas para os scanners DS-530 II e DS-770 II.

1. Desligue seu scanner.
2. Remova todos os originais da bandeja de entrada.
3. Puxe a alavanca de abertura da tampa para a frente e abra a tampa do scanner.

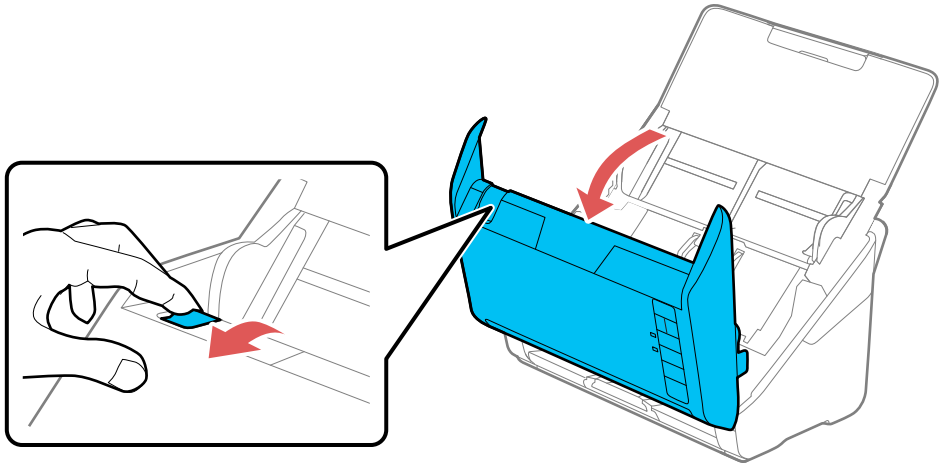

4. Cuidadosamente, puxe para fora qualquer original preso dentro do scanner.

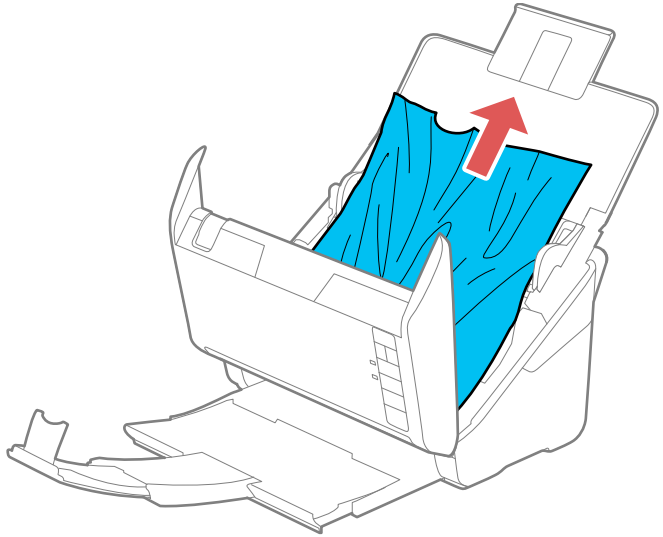

5. Cuidadosamente, puxe para fora qualquer original preso na bandeja de saída.

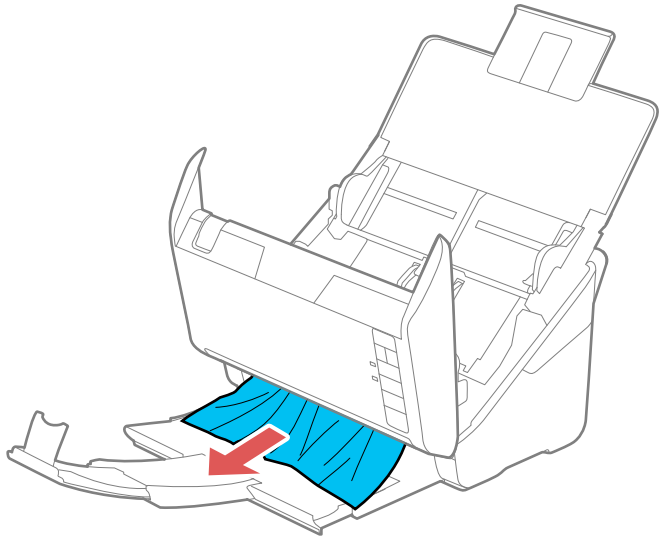

6. Feche a tampa do scanner.
7. Siga cuidadosamente todas as instruções de carregamento de papel quando você recarregar originais.

Se os originais ficarem presos com frequência, tente o seguinte:

- Aperte o botão modo lento para diminuir a velocidade de digitalização.
- Desative a configuração **Detectar alimentação dupla**.
- Limpe dentro do scanner e limpe os cilindros.
- Feche a bandeja de saída e deixe que os originais caiam livremente na superfície abaixo do scanner.
- Se o contador do cilindro estiver chegando ao fim de sua vida útil, substitua o kit de montagem do cilindro.

Tema principal: Resolução de problemas de digitalização

Tarefas relacionadas

Limpeza da parte interna do scanner

Temas relacionados

Colocação de originais

A proteção do papel não funciona corretamente

Para reduzir danos ao original, a função de Proteção do papel para a digitalização imediatamente se um erro de alimentação do papel é detectado. Se a função de Proteção do papel não funcionar corretamente, tente estas soluções:

- Se o original digitalizado estiver danificado, certifique-se de que a função de Proteção do papel esteja ativada. Aumente o nível de detecção, se necessário.
- Se um erro de detecção ocorrer com frequência, diminua o nível de detecção da Proteção do papel no utilitário Epson Scan 2 Utility (**Médio** é o padrão).
- Desative a função de Proteção do papel no Epson Scan 2 Utility (**Ajustes do scanner** > **Proteção do papel** > **Desligado**).

  Observação: Configure a função de Proteção do papel como **Desligado** quando digitalizar cartões de plástico e originais espessos.

- Quando digitalizar múltiplos originais, certifique-se de que as bordas principais dos documentos estejam alinhadas. Se as bordas principais dos documentos não estiverem alinhadas, eles podem ser

detectados erroneamente como um erro de alimentação do papel, mesmo que sejam digitalizados corretamente.

- Certifique-se de alinhar as guias das bordas com o original para evitar que a digitalização fique torta.

Tema principal: Resolução de problemas de digitalização

A digitalização é lenta

Se a digitalização ficar lenta, tente estas soluções:

- Digitalize o seu original em uma velocidade mais baixa, se possível.
- Verifique se o seu sistema satisfaz os requisitos para o seu sistema operacional. Se você estiver digitalizando uma imagem de alta resolução, você pode precisar mais do que os requisitos mínimos. Se necessário, aumente a memória do seu sistema ou reduza a resolução.
- Certifique-se de que não tenha apertado o botão ▌► modo lento para diminuir a velocidade de digitalização.
- A velocidade de digitalização pode ser reduzida dependendo das funções de ajuste da imagem no Epson Scan 2.
- Se a digitalização ficar mais lenta depois de digitalizar continuamente por muito tempo usando o alimentador automático de documentos, o scanner pode ter diminuído a velocidade automaticamente para proteger o mecanismo de digitalização contra superaquecimento ou danos. Deixe o scanner descansar ligado por 30 minutos e, em seguida, tente digitalizar novamente.
- Certifique-se de que o modo lento esteja desativado.
- Se estiver usando um antivírus ou outro software de segurança, exclua os arquivos TWAIN.log da monitoração ou configure os arquivos TWAIN.log como read only (apenas leitura). Consulte as instruções do seu software de antivírus ou de segurança para detalhes. O arquivo TWAIN.log foi salvo em C:\Users\(nome de usuário)\AppData\Local\Temp.

  Observação: Você pode precisar exibir pastas de sistema escondidas para ver os arquivos nesse local.

- Se estiver digitalizando em uma rede sem fios, fatores como interferência, tráfego na rede ou um sinal fraco podem afetar a velocidade de digitalização (DS-575W II).
- Computadores com portas USB 3.0 (SuperSpeed) ou USB 2.0 (alta velocidade) podem ser mais rápidos do que aqueles com portas USB 1.1. Se estiver usando uma porta USB 3.0 ou 2.0 com o scanner, certifique-se de que ela esteja de acordo com os requisitos do sistema.

Tema principal: Resolução de problemas de digitalização

Referências relacionadas

Requisitos de sistema para Windows

Requisitos de sistema para Mac

Resolução de problemas de digitalização em rede

Veja estas soluções se tiver problemas para digitalizar em rede (DS-575W II).

Não é possível digitalizar em rede

O scanner não consegue se conectar a um roteador sem fio

Tema principal: Solução de problemas

Não é possível digitalizar em rede

Se tiver problemas com a digitalização em rede, tente estas soluções:

- Aproxime o scanner e o computador ou dispositivo smart do ponto de acesso.
- Se você não conseguir digitalizar usando o botão ◇ iniciar do scanner, certifique-se de que reiniciou o computador depois de ter instalado o software do scanner. Além disso, inicie o Epson Scan 2 antes de digitalizar com o botão ◇ iniciar.
- O Document Capture Pro (Windows) e o Document Capture (Mac) não são compatíveis com a inicialização de uma digitalização usando o botão do seu scanner através de uma rede sem fios. Inicie o Epson Scan 2 antes de digitalizar usando o botão do scanner em uma rede.
- Se você estiver digitalizando um original grande em alta resolução, um erro de comunicação de rede pode ocorrer. Tente digitalizar novamente em uma resolução mais baixa.
- Se a comunicação de rede tiver sido interrompida durante a inicialização do Epson Scan 2, saia do Epson Scan 2, aguarde alguns segundos e reinicie o programa. Se o Epson Scan 2 não conseguir reiniciar, desligue o scanner, ligue-o novamente, e tente iniciar o Epson Scan 2 novamente.
- Verifique a configuração de conexão da rede no Epson Scan 2 Utility.
- Talvez seja preciso desabilitar a firewall e qualquer software antivírus em seu roteador ou ponto de acesso sem fio.
- Caso veja uma mensagem indicando que o produto de rede está indisponível e sendo usado atualmente pelo usuário, pode haver um erro de comunicação entre o scanner e o computador. Reinicie o scanner.
- O Epson Scan 2 não é compatível com redes que usam apenas IPv6. Use o Epson Scan 2 em uma rede compatível com IPv4.

- Se a função Firewall estiver ativa, o scanner pode não ser descoberto pelas configurações do Epson Scan 2 Utility. Abra as configurações do Epson Scan 2 Utility, digite o endereço IP do seu scanner e clique em **Adicionar**.
- Se o scanner e o computador não se comunicam e estão conectados na mesma rede (subrede ou VLAN), verifique se o seu roteador utiliza o separador de privacidade e desabilite-o, se necessário. Siga as instruções no manual do roteador para desabilitar o separador de privacidade.

Tema principal: Resolução de problemas de digitalização em rede

Temas relacionados

Rede Wi-Fi

O scanner não consegue se conectar a um roteador sem fio

Se o scanner tiver dificuldade em encontrar ou se conectar a um roteador sem fio, tente estas soluções:

- Se estiver conectando o scanner através de Wi-Fi Protected Setup (WPS), certifique-se de ativar WPS no seu scanner dentro de 2 minutos depois de ativar o modo de busca de WPS no roteador, apertando o botão WPS ou ativando a configuração de WPS no firmware do seu roteador.
- Certifique-se de colocar seu scanner dentro da área de contato do seu roteador. Evite colocar o scanner próximo a fornos de micro-ondas, telefones sem fio de 2,4 GHz ou objetos grandes de metal, como um armário de arquivo.

  Observação: Se estiver usando um roteador sem fio de 5 GHz, configure o roteador para operar em modo de banda dupla (2,4 GHz e 5 GHz). Se o seu roteador usar um único nome de rede (SSID) para as bandas 2,4 GHz e 5 GHz, dê um nome de rede (SSID) para cada uma das redes, como por exemplo, Rede de 2,4 GHz Rede de 5 GHz. Consulte a documentação do seu roteador ou entre em contato com o seu provedor de internet para obter instruções. Certifique-se de conectar o seu scanner somente a um nome de rede de 2.4 GHz (SSID).

- Verifique se o seu roteador está funcionando corretamente, conectando-se a partir do seu computador ou outro dispositivo.
- Talvez seja preciso desabilitar temporariamente a firewall e qualquer software antivírus no seu roteador sem fio. Depois tente digitalizar novamente. Você também pode desbloquear o driver do seu scanner ou endereço de rede na sua firewall ou no software de antivírus.
- Verifique se as restrições de acesso, tais como filtragem de endereço MAC, estão definidas no roteador. Se as restrições de acesso estiverem definidas, adicione o endereço MAC do seu scanner à lista de endereços do seu roteador. Para obter o endereço MAC do seu scanner, verifique a etiqueta na parte de traseira embaixo do seu scanner. Em seguida, siga as instruções na documentação do seu roteador para adicionar o endereço à lista.

- Se o seu roteador não divulgar seu nome de rede (SSID), siga as instruções que acompanham o scanner para inserir o nome da rede sem fio manualmente.
- Se o seu roteador tiver a segurança ativada, determine o tipo de segurança que está usando e qualquer senha necessária ou a senha para conexão. Em seguida, certifique-se de inserir a chave WEP ou senha WPA corretamente.
- Veja se o seu computador está restringindo os canais sem fio disponíveis. Se esse for o caso, confirme que o seu ponto de acesso sem fio esteja usando um dos canais utilizáveis ou mude para um canal utilizável, se necessário.
- O scanner pode não conseguir se comunicar com um computador que tenha adaptadores de Ethernet e Wi-Fi habilitados. Desative todas as interfaces de rede, com exceção da interface conectada ao scanner.
- Ative a função DHCP no ponto de acesso ou no roteador.
- Verifique se o endereço IP do scanner está configurado corretamente.

Tema principal: Resolução de problemas de digitalização em rede

Temas relacionados

Rede Wi-Fi

Resolução de problemas de qualidade da imagem digitalizada

Confira estas seções se uma imagem digitalizada na tela do computador tiver um problema de qualidade.

Observação: Para soluções quando usar o software Document Capture Pro (Windows) ou Document Capture (Mac), consulte o utilitário de ajuda do Document Capture Pro (Windows) ou Document Capture (Mac).

O verso da imagem original aparece na imagem digitalizada

Caracteres digitalizados aparecem embaçados

Caracteres não são reconhecidos durante a conversão para texto editável (OCR)

Ondulações aparecem na imagem

Marcas ou linhas aparecem em todas as imagens digitalizadas

A imagem digitalizada está cortada

Tema principal: Solução de problemas

O verso da imagem original aparece na imagem digitalizada

Se uma imagem na parte traseira de um original fino aparecer na sua imagem digitalizada, certifique-se de que selecionou a configuração correta de Tipo de imagem para o seu original e selecione a opção **Melhoria de texto** no Epson Scan 2. Você pode selecionar a configuração **Remover fundo** no Epson Scan 2.

Observação: Se selecionar **Cor** como a configuração de Tipo de imagem, você pode mudar o nível de Normal para Elevado para remover mais o fundo.

Tema principal: Resolução de problemas de qualidade da imagem digitalizada

Referências relacionadas

Opções de formato de imagem

Tarefas relacionadas

Digitalização no Epson Scan 2

Caracteres digitalizados aparecem embaçados

Se os caracteres nas suas imagens digitalizadas estiverem desfocados, tente estas soluções:

- Certifique-se de que o scanner e o original não sejam movidos durante a digitalização.
- Opere o scanner em uma superfície plana e estável.
- Certifique-se de que os originais estão ejetando corretamente.
- Ajuste estas configurações do Epson Scan 2 (se disponíveis) e tente digitalizar outra vez:
  - Selecione a configuração **Melhoria de texto**.
  - Se a configuração de **Tipo de Imagem** estiver definida como **Preto & Branco**, ajuste a configuração **Limiar** ou modifique as configurações **Melhoria das bordas** e **Nível de redução de ruído**.
  - Aumente a configuração de **Resolução**.
  - Configure **Tipo de imagem** como **Escala de Cinzentos**.
  - Se você estiver digitalizando em formato JPEG, modifique o nível de compressão. Clique em **Opções** no menu de Formato de imagem e modifique a configuração de **Qualid. imagem**.

Tema principal: Resolução de problemas de qualidade da imagem digitalizada

Referências relacionadas

Opções de formato de imagem

Tarefas relacionadas

Digitalização no Epson Scan 2

Caracteres não são reconhecidos durante a conversão para texto editável (OCR)

Se os caracteres nas suas imagens digitalizadas não forem reconhecidos durante a conversão OCR, tente estas soluções:

- Certifique-se de que o seu original esteja carregado reto no produto.
- Use um original com texto legível.
- Ajuste estas configurações do Epson Scan 2 (se disponíveis) e tente digitalizar outra vez:
  - Selecione a configuração correta de **Tipo de Imagem**.
  - Selecione ou ajuste a configuração **Melhoria de texto**.
  - Se o **Tipo de imagem** estiver configurado como **Preto & Branco**, ajuste a configuração de **Limiar**.
  - Configure **Tipo de imagem** como **Escala de Cinzentos**.
- Defina a resolução de digitalização entre 200 e 600 dpi.
- Se o documento original estiver em modo horizontal, configure a opção **Rodar** como **Auto** no Epson Scan 2.
- Se estiver usando um software OCR, consulte o manual para ajustes adicionais.
- Digitalize recibos de papel térmico assim que possível. Eles podem deteriorar com a passagem do tempo ou por causa de fricção.
- Quando salvar arquivos do Microsoft Office ou PDF com função de busca, verifique se os idiomas corretos estão selecionados. Verifique o idioma em cada janela de salvar configuração.
- Alguns tipos de fontes podem causar erros de reconhecimento. Se a fonte original não puder ser modificada, você pode ter que editar manualmente o texto não reconhecido.

Tema principal: Resolução de problemas de qualidade da imagem digitalizada

Referências relacionadas

Opções de formato de imagem

Tarefas relacionadas

Digitalização no Epson Scan 2

Ondulações aparecem na imagem

Você pode ver uma ondulação (chamada padrão moiré) em imagens digitalizadas de documentos impressos. Isso é causado pela interferência de tons diferentes na tela do scanner e na tela de meio-tom do original. Para reduzir esse efeito, ajuste estas configurações do Epson Scan 2 (se disponíveis) e tente digitalizar outra vez:

- Selecione a configuração **Sem ondulação** na guia Definições avançadas.
- Selecione uma configuração de **Resolução** mais baixa.

Tema principal: Resolução de problemas de qualidade da imagem digitalizada

Referências relacionadas

Opções de formato de imagem

Tarefas relacionadas

Digitalização no Epson Scan 2

Marcas ou linhas aparecem em todas as imagens digitalizadas

Se marcas ou linhas aparecerem em todas as suas imagens digitalizadas, tente estas soluções:

- Limpe as superfícies dos rolamentos e do vidro de digitalização dentro do seu scanner usando um kit de limpeza genuíno Epson ou um pano macio e úmido.
- Remova qualquer sujeira do seu original.
- Ative a configuração **Detecte a Sujeira do Vidro** no Epson Scan 2 Utility.

  Observação: Se a detecção de sujeira do vidro não funcionar corretamente, ajuste a configuração. Se a tela de alerta de sujeira no vidro aparecer depois de limpar o interior do scanner, verifique a superfície de vidro novamente (riscos no vidro podem ser detectados como sujeira).

Tema principal: Resolução de problemas de qualidade da imagem digitalizada

Tarefas relacionadas

Limpeza da parte interna do scanner

A imagem digitalizada está cortada

Se as bordas da imagem digitalizada forem cortadas, tente estas soluções:

- Selecione **Detecção Automática** ou **Detecção Automática (Papel longo)** como a configuração de Tamanho do Documento em Epson Scan 2, Document Capture Pro ou Document Capture.

- Se o tamanho do documento não for detectado corretamente usando a configuração **Detecção Automática**, selecione o tamanho do seu original a partir da lista **Tamanho do documento**.

  Observação: Se o tamanho desejado não estiver na lista, selecione **Personalizar** para criá-lo manualmente (Windows somente).

- No Epson Scan 2, selecione a guia **Definições principais**. Selecione **Tamanho do documento** > **Definições** e ajuste a área de corte mostrada na configuração **Ajustar margens para tamanho "Auto"**.
- No Epson Scan 2, selecione a guia **Definições Avançadas**. Certifique-se de que a configuração **Preenchimento de borda** esteja definida como **Inexistente**.

Tema principal: Resolução de problemas de qualidade da imagem digitalizada

Tarefas relacionadas

Digitalização no Epson Scan 2

Digitalização simples no Document Capture Pro - Windows

Digitalização do trabalho com Document Capture Pro - Windows

Digitalização com Document Capture - Mac

Reinicialização das configurações do Epson Scan 2

Se você continuar a encontrar problemas com a qualidade da imagem depois de tentar todas as soluções possíveis, pode ser necessário reiniciar as configurações do Epson Scan 2 usando o Epson Scan 2 Utility.

1. Siga um destes passos para iniciar o Epson Scan 2 Utility:
   - **Windows 10**: Clique em > **EPSON** > **Epson Scan 2 Utility**.
   - **Windows 8.x**: Navegue até a tela **Aplicativos** e selecione **Epson Scan 2 Utility**.
   - **Windows (outras versões)**: Clique em ou em **Iniciar** e selecione **Todos os programas** ou **Programas**. Selecione **EPSON** > **Epson Scan 2** > **Epson Scan 2 Utility**.
   - **Mac**: Abra a pasta **Aplicativos**, abra a pasta **Epson Software** e selecione **Epson Scan 2 Utility**.
2. Clique na guia **Outras**.
3. Clique em **Reiniciar** e confirme a sua escolha.

Observação: Se a reinicialização das configurações do Epson Scan 2 não resolver o seu problema, desinstale o Epson Scan 2 e depois o reinstale.

Tema principal: Solução de problemas

Resolução de problemas com a estação de scanner de mesa

Veja estas soluções se encontrar problemas para digitalizar com a estação opcional de scanner de mesa (DS-530 II/DS-770 II).

As bordas da imagem digitalizada são cortadas
Uma linha pontilhada aparece em todas as imagens digitalizadas
O verso da imagem original aparece no documento digitalizado

Tema principal: Solução de problemas

As bordas da imagem digitalizada são cortadas

Se as bordas de uma imagem digitalizada estiverem cortadas, verifique se o original foi colocado corretamente para a digitalização. Se necessário, mova o original para um pouco mais longe das bordas do vidro do scanner.

Nas configurações do Epson Scan 2, defina a opção **Preenchimento de borda** como **Inexistente**.

Tema principal: Resolução de problemas com a estação de scanner de mesa

Uma linha pontilhada aparece em todas as imagens digitalizadas

Se uma linha ou pontos aparecerem em todas as suas imagens digitalizadas, tente estas soluções:

- Limpe o vidro do scanner com um pano macio, seco e sem fiapos ou use uma pequena quantidade de limpador de vidro no pano, se necessário. Toalhas de papel não são recomendadas.

  Cuidado: Não borrife o limpador de vidro diretamente sobre o vidro do scanner.

- Certifique-se de que quaisquer cabos de interface estejam conectados firmemente em ambas as extremidades.
- Remova qualquer poeira ou sujeira que tenha aderido ao original.
- Não aperte com muita força o original ou a tampa de documentos.

Mantenha a tampa de documentos fechada para evitar que sujeira ou poeira entre no scanner.

Tema principal: Resolução de problemas com a estação de scanner de mesa

O verso da imagem original aparece no documento digitalizado

Se uma imagem da parte traseira de um original em papel fino aparecer na imagem digitalizada, tente estas soluções:

- Coloque uma folha de papel preta na parte traseira do original e digitalize novamente.
- Certifique-se de que selecionou a configuração correta de Tipo de imagem para o seu original e selecione a opção **Melhoria de texto** no Epson Scan 2. Você também pode selecionar a configuração Remover fundo no Epson Scan 2.
- Ajuste a configuração de **Brilho** no Epson Scan 2.

Tema principal: Resolução de problemas com a estação de scanner de mesa

Referências relacionadas

Opções de formato de imagem

Tarefas relacionadas

Digitalização no Epson Scan 2

Desinstalação do software do scanner

Se tiver um problema que exija que desinstale e reinstale o software, siga as instruções para o seu sistema operacional.

Desinstalação do software do scanner - Windows

Desinstalação do software do scanner - Mac

Tema principal: Solução de problemas

Desinstalação do software do scanner - Windows

Você pode desinstalar e reinstalar o software do scanner para resolver certos problemas.

1. Saia de todos os aplicativos que estiverem rodando no seu computador.
2. Desligue o scanner.
3. Desconecte os cabos de interface.
4. Siga estes passos para desinstalar cada um dos programas de digitalização e siga as instruções na tela:
   - **Windows 10**: Clique em e selecione (Configurações) > **Aplicativos** > **Aplicativos e recursos**. Selecione o software do scanner e clique em **Desinstalar**.

- **Windows 8.x**: Navegue até a tela **Aplicativos** e selecione **Painel de Controle** > **Programas** > **Programas e Recursos**. Selecione o software do scanner e clique em **Desinstalar/Alterar**.
- **Windows 7**: Abra o utilitário **Painel de controle** do Windows. Selecione **Programas e Recursos**. (Na vista Clássica, selecione **Programas** e clique em **Desinstalar um programa**.) Selecione o software do scanner e clique em **Desinstalar/Alterar**.

5. Reinicie o computador, em seguida, consulte o pôster *Guia de instalação* para reinstalar o software.

Observação: Se reinstalar o software do scanner não resolver o problema, entre em contato com a Epson.

Tema principal: Desinstalação do software do scanner

Desinstalação do software do scanner - Mac

Na maioria dos casos, você não precisa desinstalar o software do scanner antes de voltar a instalá-lo. No entanto, você pode baixar o utilitário de desinstalação no site de suporte da Epson para desinstalar o software do scanner, conforme descrito aqui.

1. Para baixar o utilitário Uninstaller, visite epson.com.br/suporte e selecione o seu produto.
2. Clique em **Downloads**.
3. Selecione o sistema operacional, clique em **Utilitários**, encontre o utilitário **Uninstaller** e clique em Baixar.
4. Execute o arquivo que baixou.
5. Clique duas vezes no ícone do **Uninstaller**.
6. Na janela do Epson Uninstaller, marque a caixa de seleção para cada programa que deseja desinstalar.
7. Clique em **Desinstalar**.
8. Siga as instruções na tela para desinstalar o software.
9. Para reinstalar o software do scanner, consulte o pôster *Guia de instalação*.

Observação: Se reinstalar o software do scanner não resolver o problema, entre em contato com a Epson.

Tema principal: Desinstalação do software do scanner

Onde obter ajuda (EUA e Canadá)

Se você precisar entrar em contato com a Epson para obter serviços de suporte técnico, use as seguintes opções:

Suporte pela Internet

Visite o site da Epson no endereço epson.com/support (EUA) ou epson.ca/support (Canadá) e selecione o seu produto para soluções para problemas comuns com o projetor. É possível fazer o download de utilitários e documentação, consultar as perguntas frequentes e soluções de problemas ou enviar um e-mail para a Epson com suas perguntas.

Converse com um representante de suporte

Antes de ligar para o suporte da Epson, tenha em mãos as seguintes informações:

- Nome do produto
- Número de série do produto (localizado na etiqueta do produto)
- Comprovante de compra (nota da loja) e data da compra
- Configuração do computador
- Descrição do problema

E ligue para:

- EUA: (562) 276-4300, segunda a sexta das 6:00 às 18:00, horário do Pacífico, e aos sábados das 7:00 às 16:00, horário do Pacífico.
- Canadá: (905) 709-3839, segunda a sexta das 6:00 às 18:00, horário do Pacífico, e aos sábados das 7:00 às 16:00, horário do Pacífico.

Os dias e horas estão sujeitos a alteração sem prévio aviso. Tarifas de longa distância ou outras taxas podem ser cobradas.

Observação: Para obter ajuda para usar outro software no seu sistema, consulte a documentação do software para suporte técnico.

Compra de suprimentos e acessórios

Você pode comprar acessórios originais da Epson no site epson.com/ink3 (EUA) ou epson.ca (Canadá). Você também pode comprar acessórios através de um revendedor autorizado de produtos Epson. Para encontrar o revendedor de produtos mais próximo, entre em contato com o escritório da Epson mais próximo.

Tema principal: Solução de problemas

Onde obter ajuda (América Latina)

Se você precisar entrar em contato com a Epson para obter serviços de suporte técnico, use as seguintes opções:

Suporte pela Internet

Visite o site de suporte da Epson no endereço epson.com.br/suporte e selecione o seu produto para obter soluções para problemas comuns com o produto. É possível fazer o download de utilitários e documentação, consultar as perguntas frequentes e soluções de problemas ou enviar um e-mail para a Epson com suas perguntas.

Converse com um representante de suporte

Antes de ligar para o suporte da Epson, tenha em mãos as seguintes informações:

- Nome do produto
- Número de série do produto (localizado na etiqueta do produto)
- Comprovante de compra (nota da loja) e data da compra
- Configuração do computador
- Descrição do problema

E ligue para:

País	Telefone
Argentina	(54 11) 5167-0300 0800-288-37766
Bolívia*	800-100-116
Brasil	Capitais e áreas metropolitanas: 3004-6627 Outras áreas: 0800-377-6627 / 0800-EPSONBR
Chile	(56 2) 2484-3400
Colômbia	Bogotá: (57 1) 592-2200 Outras cidades: 018000-915235
Costa Rica	800-377-6627
Equador*	1-800-000-044
El Salvador*	800-6570

País	Telefone
Guatemala*	1-800-835-0358
México	Cidade do México: (52 55) 1323-2052 Outras cidades: 01-800-087-1080
Nicarágua*	00-1-800-226-0368
Panamá*	00-800-052-1376
Paraguai	009-800-521-0019
Peru	Lima: (51 1) 418-0210 Outras cidades: 0800-10-126
Uruguai	00040-5210067
Venezuela	(58 212) 240-1111

*Entre em contato com a companhia telefônica local para ligar para este número gratuito de um celular.

Se o seu país não aparecer na lista, entre em contato com o escritório de vendas no país mais próximo. Tarifas de longa distância ou outras taxas podem ser cobradas.

Observação: Para obter ajuda para usar outro software no seu sistema, consulte a documentação do software para suporte técnico.

Compra de suprimentos e acessórios

Você também pode comprar acessórios genuínos Epson através de um revendedor autorizado de produtos Epson. Para encontrar o revendedor de produtos mais próximo, visite o site epson.com.br ou entre em contato com o escritório Epson mais próximo.

Tema principal: Solução de problemas

Especificações técnicas

Estas seções listam as especificações técnicas do seu scanner.

Requisitos de sistema para Windows
Requisitos de sistema para Mac
Especificações gerais
Especificações de dimensão
Especificações elétricas
Especificações ambientais
Especificações da estação do scanner de mesa (DS-530 II/DS-770 II)
Especificações de interface de rede (DS-575W II)
Especificações de aprovações e segurança

Requisitos de sistema para Windows

Para utilizar o produto e seu software, seu computador deve usar um dos seguintes sistemas operacionais Microsoft:

- Windows 10
- Windows 8.x
- Windows 7

Observação: Para obter o software mais recente do produto para o seu sistema operacional, visite o site de suporte da Epson no endereço epson.com.br/suporte, selecione o seu produto e selecione **Downloads**.

Tema principal: Especificações técnicas

Requisitos de sistema para Mac

Para utilizar o seu produto e o software dele, seu computador Mac deve usar um dos seguintes sistemas operacionais:

- macOS 11.x
- macOS 10.15.x
- macOS 10.14.x

- macOS 10.13.x
- macOS 10.12.x
- OS X 10.11.x
- OS X 10.10.x
- OS X 10.9.x
- OS X 10.8.x
- OS X 10.7.5

Observação: O sistema de arquivos UNIX File System (UFS) para OS X e Fast User Switching em OS X não é suportado.

Para obter o software mais recente do produto para o seu sistema operacional, visite o site de suporte da Epson no endereço epson.com.br/suporte, selecione o seu produto e selecione **Downloads**.

Tema principal: Especificações técnicas

Especificações gerais

Tipo de scanner	Alimentador de folhas, scanner colorido duplex de passagem única
Dispositivo fotoelétrico	CIS
Pixeis efetivos	5100 × 9300 pixels a 600 dpi
	2550 × 64,500 pixels a 300 dpi
Tamanho do documento	Máximo: 215,9 × 6.096 mm
	Mínimo: 50,8 × 50,8 mm
Entrada de papel	Carregamento com a face virada para baixo
Saída de papel	Ejeção com a face virada para baixo
Capacidade do papel	DS-530 II/DS-575W II:
	50 folhas de papel com gramatura de 80 g/m^2
	DS-770 II:
	100 folhas de papel com gramatura de 80 g/m^2

Resolução de digitalização	600 dpi (digitalização principal) 600 dpi (digitalização secundária)
Resolução da saída	50 a 1200 dpi em incrementos de 1 dpi 1346 mm ou menor: até 600 dpi 5461 mm ou menor: até 300 dpi 6096 mm ou menor: até 200 dpi
Profundidade de cor	Cor: 30 bits por pixel interno (10 bits por pixel por cor) 24 bits por pixel externo (8 bits por pixel por cor) Tons de cinza: 10 bits por pixel interno 8 bits por pixel externo Preto e branco: 10 bits por pixel interno 1 bit por pixel externo
Interface*	SuperSpeed USB 3.0 (compatível com versão anterior de USB 1.1) IEEE802.11b/g/n (DS-575W II)
Fonte de luz	LED RGB

* Você não pode usar uma conexão USB e de rede ao mesmo tempo (DS-575W II).

Tema principal: Especificações técnicas

Especificações de dimensão

Altura	176 mm
Largura	296 mm
Profundidade	169 mm
Peso	3,7 kg

Observação: As dimensões não incluem peças de projeção.

Especificações elétricas

Scanner

Observação: Verifique a etiqueta no scanner e o adaptador AC para informação de voltagem. O consumo de energia varia dependendo das condições de funcionamento e se há alguma opção instalada.

Voltagem nominal de entrada de alimentação DC	DC 24 V
Corrente nominal de entrada DC	1 A
Consumo de energia	**DS-530 II/DS-770 II** Em uso: 11 W (aprox.) (DS-530 II) 12 W (aprox.) (DS-770 II) Modo pronto: 5,4 W (aprox.) Modo de repouso: 1,0 W (aprox.) Modo desligado: 0,1 W (aprox.) **DS-575W II** Conexão USB: Em uso: 11 W (aprox.) Modo pronto: 5,4 W (aprox.) Modo de repouso: 1,0 W (aprox.) Modo desligado: 0,1 W (aprox.) Conexão Wi-Fi. Em uso: 12 W (aprox.) Modo pronto: 5,5 W (aprox.) Modo de repouso: 1,3 W (aprox.) Modo desligado: 0,1 W (aprox.)

Adaptador AC

Modelo do adaptador AC	Modelo de 100 a 240 V: A461H
Corrente nominal de entrada	1 A
Intervalo de frequência nominal	50 a 60 Hz
Voltagem nominal da fonte de alimentação de saída	DC 24 V
Corrente nominal de saída	1 A

Tema principal: Especificações técnicas

Especificações ambientais

Temperatura	Em uso: 5 a 35 °C
	Armazenado: –25 a 60 °C
Umidade	Em uso: 15 a 80% de umidade relativa
(sem condensação)	Armazenado: 15 a 85% de umidade relativa
Condições de funcionamento	Condições normais em casa ou no escritório

Observação: Evite operar o scanner sob luz solar direta, próximo a uma fonte de luz forte ou em condições de muita poeira.

Tema principal: Especificações técnicas

Especificações da estação do scanner de mesa (DS-530 II/DS-770 II)

Interface	USB de alta velocidade
Voltagem nominal de entrada de alimentação DC	DC 24 V

Dimensões	Largura: 300 mm
(quando montado com um alimentador de folhas e um scanner de mesa)	Profundidade: 481 mm Altura: 245 mm
Peso	Aprox. 1,1 kg
Temperatura	Em uso: 10 a 35 °C
	Armazenado: -20 a 60 °C
Umidade	Em uso: 20 a 80%
(sem condensação)	Armazenado: 20 a 85%

Tema principal: Especificações técnicas

Especificações de interface de rede (DS-575W II)

Wi-Fi

Padrão LAN sem fios	IEEE802.11 b/g/n
Segurança sem fios	WPA2-PSK (AES); compatível com WPA2 com suporte para WPA/WPA2 Personal
	WPA2-Enterprise; compatível com WPA2 com suporte para WPA/WPA2 Enterprise
	WEP (64/128 bit)
Intervalo de frequência	2,4 GHz
Modo de comunicação	Modo de Infraestrutura
	Modo Ad hoc; não suportado para IEEE802.11n
	Modo AP; não suportado para IEEE802.11b
Potência de frequência de rádio transmitida	No máximo 20 dBm (EIRP)

Observação: Modo AP e conexão Wi-Fi podem ser usados ao mesmo tempo.

Protocolo de segurança

SSL/TLS	HTTPS (Servidor/Cliente)
	SMTPS (Cliente)
	STARTTLS
	Certificação raiz (Cliente)
	Atualizando a certificação raiz (Cliente)
	Certificado CA assinado (Servidor)
	Certificado CA (Servidor)
	Geração de CSR (Servidor)
	Certificado auto assinado (Servidor)
	Geração de certificado chave EC CSR/auto assinado (Servidor)
	Importação de certificados/chaves secretas (Servidor)
Autenticação para envio de email	POP antes de autenticação SMTP, APOP, SMTP
Acessando autenticação/encriptação de MIB	SNMPv3

Tema principal: Especificações técnicas

Especificações de aprovações e segurança

Scanner

Estados Unidos	EMC: FCC Parte 15 Subparte B Classe B
Canadá	EMC: CAN ICES-3 (B)/NMB-3 (B)

Adaptador AC (A461H)

Estados Unidos	Segurança: UL60950-1
	EMC: FCC Parte 15 Subparte B Classe B

Canadá	Segurança: CAN/CSA C22.2 No. 60950-1 EMC: CAN ICES-3 (B)/NMB-3 (B)

Estação opcional de scanner de mesa (DS-530 II/DS-770 II)

Estados Unidos	EMC: FCC Parte 15 Subparte B Classe B
Canadá	EMC: CAN/CSA-CEI/IEC CISPR 22 classe B

Este equipamento contém os seguintes módulos sem fio: (DS-575W II)

- Fabricante: FOXCONN ELECTRONICS INC.
- Tipo: J26H006

Este produto está em conformidade com a Parte 15 das Regras da FCC e RSS-210, do Regulamento do IC. A Epson não pode aceitar responsabilidade por qualquer falha para satisfazer os requisitos de proteção resultantes de uma modificação não recomendada do produto. A operação está sujeita às duas seguintes condições: (1) este dispositivo não pode causar interferência prejudicial e (2) este dispositivo deve aceitar qualquer interferência recebida, incluindo interferências que possam causar operação não desejada do dispositivo.

Para evitar interferência de rádio ao serviço licenciado, este dispositivo destina-se a ser operado internamente e longe das janelas para proporcionar o máximo de proteção. O equipamento (ou sua antena de transmissão) que está instalado ao ar livre está sujeito a licenciamento.

Este equipamento está em conformidade com os limites de exposição à radiação da FCC/IC estabelecidos para um ambiente não controlado e está de acordo com as regras para frequência de rádio (RF) Exposure Guidelines in Supplement C (Regras de Exposição em Suplemento C) para OET65 e RSS-102 das regras de exposição para frequência de rádio (RF) IC. Este equipamento deve ser instalado e operado de forma que o radiador fique a pelo menos 20 cm ou mais de distância do corpo de uma pessoa (excluindo extremidades: mãos, pulsos, pés e tornozelos).

Tema principal: Especificações técnicas

Avisos

Consulte estas seções para observações importantes sobre o seu scanner.

Instruções de descarte do produto
Reciclagem
Instruções importantes de segurança
Restrições de cópia
Atraso padrão para gerenciamento de energia para produtos Epson
Arbitragem vinculativa e repúdio de ações coletivas
Marcas comerciais
Avisos sobre direitos autorais

Instruções de descarte do produto

Este equipamento não pode ser descartado em lixo comum domiciliar. Quando for descartá-lo, favor encaminhá-lo a um Centro de Serviço Autorizado (CSA) da sua conveniência. Para encontrar seu CSA mais próximo, consulte a garantia do equipamento na documentação do produto na seção dos Centros de Serviços Autorizados ou na página epson.com.br, clicando no link **Suporte**.

Tema principal: Avisos

Reciclagem

A Epson preocupa-se com o meio ambiente e sabe que o planejamento para o futuro requer um forte compromisso ambiental. Para isso, nos empenhamos em criar produtos inovadores que são confiáveis, eficientes e recicláveis. Produtos melhores utilizando menos recursos naturais para ajudar a garantir um futuro melhor para todos.

As embalagens deste produto – papelão, plástico, isopor e espuma – são recicláveis e podem ser entregues a cooperativas de reciclagem, postos de recolhimento de resíduos ou empresas recicladoras, para que se promova a destinação ambientalmente adequada das embalagens.

Os materiais que compõem o produto – plásticos, metais, vidro, placa eletrônica, cartucho e lâmpada – também são recicláveis. O produto não deve ser desmontado, mas sim, encaminhado para os Centros de Serviços Autorizados que o darão o destino ambientalmente adequado. Consulte o nosso site, epson.com.br, para uma lista de Centros de Serviços Autorizados.

Cuidado: A Epson alerta os consumidores que o descarte inadequado de embalagens e produtos pode prejudicar o meio ambiente.

Os Centros de Serviços Autorizados podem receber equipamentos da marca Epson para destinação ambientalmente adequada.

Conheça melhor nossas ações ambientais e o Programa de Coleta de Cartuchos (epson.com.br/coleta) em nosso site.

Tema principal: Avisos

Instruções importantes de segurança

Siga estas instruções de segurança quando for instalar e utilizar o scanner:

- Leia todas estas instruções e siga todos os avisos e instruções assinalados no scanner.
- Coloque o scanner perto do computador de forma que o cabo de interface o alcance com facilidade.
- Não use com as mãos molhadas.
- Quando conectar este produto a um computador ou outro dispositivo usando um cabo, certifique-se de que os conectores estejam na direção correta. Cada conector tem somente uma orientação. Inserir um conector na orientação incorreta pode danificar os dois dispositivos conectados pelo cabo.
- Não insira objetos em nenhuma abertura do scanner pois eles podem tocar em pontos de voltagem perigosa ou causar curto-circuito em peças do scanner. Tenha cuidado, há perigo de choque elétrico.
- Coloque o produto sobre uma superfície plana e estável, que se estenda além da base do produto em todas as direções. Se colocar o produto próximo a parede, deixe pelo menos 10 cm de distância entre a parte traseira do produto e a parede.
- Depois de substituir as peças consumíveis, jogue-as fora corretamente, seguindo as regras locais. Não desmonte as peças.
- Não coloque ou guarde o scanner ao ar livre, em um carro, próximo a sujeira ou poeira excessiva, água, fontes de calor ou em locais sujeitos a choques, vibrações, condensação, alta temperatura ou umidade, luz solar direta, fontes de luz forte, ou mudanças rápidas de temperatura ou umidade.
- Nunca desmonte, modifique ou tente consertar o scanner ou um opcional do scanner por conta própria, a não ser por aquilo que seja especificamente explicado neste manual.

Cuidado: Ondas de rádio deste produto podem afetar negativamente o funcionamento de equipamentos médicos, aviões ou dispositivos controlados automaticamente, como marca-passos, portas automáticas ou alarmes de incêndio. Quando usar este produto próximo ou dentro de uma instalação médica, siga as instruções de funcionários autorizados do local e siga todos os alertas e instruções exibidos no dispositivo para evitar acidentes (DS-575W II).

Adaptador AC

- Não coloque ou guarde o adaptador de AC ao ar livre, em um carro, próximo a sujeira ou poeira excessiva, água, fontes de calor ou em locais sujeitos a choques, vibrações, condensação, alta temperatura ou umidade, luz solar direta, fontes de luz forte, ou mudanças rápidas de temperatura ou umidade.
- Coloque o scanner e o adaptador AC próximo a uma tomada elétrica de onde o adaptador possa ser facilmente desconectado.
- O cabo AC dever ser colocado de forma a evitar abrasões, cortes, desgaste, ondulação e dobras.
- Não coloque objetos em cima do cabo AC e não permita que o adaptador AC ou o cabo de eletricidade seja pisado ou que se ande nele. Tome cuidado especial para manter o cabo AC reto na extremidade e no ponto onde ele entra no adaptador AC.
- Use somente o adaptador AC que veio com o seu scanner. O uso de outro adaptador pode causar incêndio, choque elétrico ou ferimentos.
- Use somente o cabo de alimentação que veio com o seu scanner. O uso de outro cabo pode causar incêndio ou choque elétrico. Não use o cabo com qualquer outro equipamento.
- O adaptador AC foi criado para uso com o scanner com o qual ele foi incluído. Não tente usá-lo com outros dispositivos eletrônicos a não ser que isso seja especificado.
- Use somente o tipo de fonte de eletricidade indicado na etiqueta do adaptador AC e sempre forneça eletricidade diretamente de uma tomada doméstica padrão com o adaptador AC que esteja de acordo com os padrões de segurança locais aplicáveis.
- Evite usar tomadas no mesmo circuito de copiadoras ou sistemas de ar condicionado que ligam e desligam regularmente.
- Se usar uma extensão com o scanner, certifique-se de que a amperagem total dos dispositivos conectados à extensão não exceda a capacidade máxima do cabo. Além disso, certifique-se de que a amperagem total dos dispositivos conectados à tomada de parede não exceda a capacidade máxima da tomada.
- Nunca desmonte, modifique ou tente consertar o adaptador AC por conta própria, a não ser por aquilo que for especificamente explicado nos manuais do scanner.
- Se ocorrer dano ao plugue, substitua o cabo ou consulte um eletricista qualificado. Se houver fusíveis no plugue, certifique-se de trocá-los por fusíveis do tamanho e classificação corretos.
- Desconecte o scanner e o adaptador AC e busque o serviço de um técnico qualificado sob as seguintes condições: se o adaptador AC ou o plugue estiver danificado; se algum líquido tiver entrado no scanner ou no adaptador AC; se o scanner ou adaptador AC tiver caído ou o gabinete tiver sido danificado; se o scanner ou adaptador AC não funcionar normalmente ou exibir uma mudança

notável de desempenho. (Não ajuste os controles que não sejam cobertos nas instruções de operação.)

- Desconecte o scanner e o adaptador AC antes de limpar. Limpe usando somente um pano úmido. Não utilize limpadores líquidos ou em aerossol.
- Se não for usar o scanner por muito tempo, certifique-se de desconectar o adaptador AC da tomada.

USB

- Somente use o cabo USB fornecido com o produto. O uso de outro cabo USB pode causar incêndio, choque elétrico ou ferimentos.
- O cabo USB foi criado para uso com o produto com o qual ele foi incluído. Não tente usá-lo com outros dispositivos eletrônicos a não ser que isso seja especificado.
- O cabo USB dever ser colocado de forma a evitar abrasões, cortes, desgaste, ondulação e dobras.
- Não coloque objetos em cima do cabo USB e não permita que se pise ou ande nele. Tenha cuidado especial para manter o cabo USB reto nas extremidades.
- Se não for usar o produto por um longo período, desconecte o cabo USB do computador.
- Desconecte o scanner e o cabo USB e busque o serviço de um técnico qualificado sob as seguintes condições: se algum líquido tiver entrado no scanner; se o scanner tiver caído ou o gabinete tiver sido danificado; se o scanner não funcionar normalmente ou exibir uma mudança notável de desempenho. (Não ajuste os controles que não sejam cobertos nas instruções de operação.)

Tema principal: Avisos

Restrições de cópia

Observe estas restrições para garantir o uso responsável e legal do seu scanner.

A cópia dos seguintes itens é proibida por lei:

- Notas bancárias, moedas, títulos e valores mobiliários emitidos pelo governo, títulos de obrigações governamentais e títulos municipais.
- Selos postais não utilizados, cartões postais pré-selados e outros itens postais oficiais válidos.
- Selos fiscais emitidos pelo governo e títulos emitidos por via legal.

Exercite prudência ao copiar os seguintes itens:

- Títulos e valores mobiliários privados (certificados de ações, notas negociáveis, cheques, etc.), passes mensais, bilhetes de concessão, etc.
- Passaportes, carteiras de motorista, certificados de aptidão física, passes rodoviários, vale-refeição, ingressos, etc.

Observação: A cópia destes itens também pode ser legalmente proibida.

Restrição de desmontagem e descompilação

Você não pode desmontar, descompilar ou tentar derivar o código fonte de qualquer software incluído com este produto.

Tema principal: Avisos

Atraso padrão para gerenciamento de energia para produtos Epson

Esse produto entra em modo de suspensão após um período de inatividade. Isso é para garantir que o produto está de acordo com os padrões de eficiência energética da Energy Star. Uma economia de energia maior pode ser alcançada se determinar um intervalo menor para entrar em repouso.

Tema principal: Avisos

Arbitragem vinculativa e repúdio de ações coletivas

1. DISPUTAS, ARBITRAGEM INDIVIDUAL VINCULATIVA, E REPÚDIO DE AÇÕES COLETIVAS E ARBITRAGENS COLETIVAS

1.1 **Disputas**. As condições desta Seção 1 se aplicam a todas as Disputas entre o Usuário e a Epson. O termo "Disputa" possui o mais amplo significado permitido por lei e inclui qualquer disputa, pedido, controvérsia ou ação entre o Usuário e a Epson surgido deste ou relacionado a este Contrato, produtos da marca Epson (hardware e incluindo qualquer software relacionado), ou outra transação envolvendo o Usuário e a Epson, quer em contrato, garantia, deturpação, fraude, prejuízo, prejuízo intencional, estatuto, regulamentação, portaria, ou qualquer outra base legal ou equitativa. "DISPUTA" NÃO INCLUI PEDIDOS DE PROPRIEDADE INTELECTUAL, ou mais especificamente, um pedido ou recurso para (a) violação ou diluição de marca comercial, (b) violação de patente, (c) violação ou abuso de direito autoral, ou (d) apropriação indevida de segredo comercial (um "Pedido de Propriedade Intelectual"). O Usuário e a Epson também concordam, não obstante a Seção 1.6, que um tribunal, não um árbitro, pode decidir se um pedido ou recurso é para um Pedido de Propriedade Intelectual.

1.2 **Arbitragem Vinculativa**. O Usuário e a Epson concordam que todas as Disputas serão resolvidas por arbitragem vinculativa de acordo com este Contrato. **ARBITRAGEM SIGNIFICA QUE O USUÁRIO REPUDIA O DIREITO A UM JUIZ OU JÚRI EM UM PROCESSO JUDICIAL E SEUS FUNDAMENTOS DE RECURSO SÃO LIMITADOS**. Com fundamento neste Contrato, arbitragem vinculativa será administrada por JAMS, uma autoridade de arbitragem reconhecida nacionalmente, com fundamento em seu código de processos então em efeito para disputas relacionadas a consumidor, mas excluindo quaisquer regras que permitem ações coletivas ou junção em arbitragem (para mais detalhes sobre processo, consulte a Seção 1.6 abaixo). O Usuário e a Epson entendem e concordam que (a) a Lei Arbitral Federal (9 U.S.C. §1, et seq.) governa a interpretação e execução desta Seção 1, (b) este

Contrato apresenta uma transação em comércio interestadual, e (c) esta Seção 1 sobreviverá o término deste Contrato.

1.3 **Notificação e Etapas Pré-Arbitragem**. Antes de submeter um pedido de arbitragem, o Usuário e a Epson concordam em tentar, por sessenta (60) dias, resolver qualquer Disputa informalmente. Se a Epson e o Usuário não chegarem a um acordo para resolver a Disputa em sessenta (60) dias, o Usuário ou a Epson pode iniciar uma arbitragem. Notificação à Epson deve ser endereçada à: Legal Department, 3131 Katella Ave., Los Alamitos, CA 90720 (o "Endereço da Epson"). A Notificação de Disputa ao Usuário será enviada ao endereço mais recente que a Epson possui em seus registros do Usuário. Por este motivo, é importante nos notificar se seu endereço mudar enviando um e-mail para EAILegal@ea.epson.com ou escrevendo para o Endereço da Epson acima. Notificação de Disputa deve incluir o nome do remetente, endereço e informação de contato, os fatos que deram origem à Disputa, e reparação solicitada (a "Notificação de Disputa"). Após receber a Notificação de Disputa, a Epson e o Usuário concordam em agir de boa-fé para resolver a Disputa antes de começar arbitragem.

1.4 **Tribunal de Pequenas Causas**. Não obstante o precedente, o Usuário pode mover uma ação individual no tribunal de pequenas causas do seu estado ou município se a ação for de competência do tribunal e pendente apenas naquele tribunal.

1.5 **REPÚDIO DE AÇÕES COLETIVAS E ARBITRAGENS COLETIVAS. O USUÁRIO E A EPSON CONCORDAM QUE CADA PARTE PODE INTENTAR DISPUTAS CONTRA A OUTRA PARTE APENAS EM UMA CAPACIDADE INDIVIDUAL, E NÃO COMO REQUERENTE OU MEMBRO EM QUALQUER PROCESSO REPRESENTATIVO OU COLETIVO, INCLUINDO SEM LIMITAÇÃO AÇÕES COLETIVAS FEDERAIS OU ESTADUAIS, OU ARBITRAGENS COLETIVAS. AÇÕES COLETIVAS, ARBITRAGENS COLETIVAS, AÇÕES PARTICULARES DO PROCURADOR GERAL, E QUALQUER OUTRO PROCESSO EM QUE QUE ALGUÉM AGE EM UMA CAPACIDADE REPRESENTATIVA NÃO SÃO PERMITIDOS. CONSEQUENTEMENTE, SOB OS PROCESSOS ARBITRAIS DESCRITOS NESTA SEÇÃO, UM ÁRBITRO NÃO COMBINARÁ OU CONSOLIDARÁ MAIS DO QUE UM PEDIDO SEM O CONSENTIMENTO POR ESCRITO DE TODAS AS PARTES AFETADAS POR UM PROCESSO ARBITRAL.**

1.6 **Processo Arbitral**. Se o Usuário ou a Epson começarem arbitragem, ela será regida pelas regras de JAMS que estão em efeito quando a arbitragem é depositada, excluindo quaisquer regras que permitam arbitragem em base coletiva ou representativa (as “Regras JAMS”), disponíveis em https://www.jamsadr.com/about/ ou ligando para 1-949-224-1810 (de fora dos Estados Unidos) ou 1-800-352-5267 (de dentro dos Estados Unidos), e sob as regras definidas neste Contrato. Todas as Disputas serão resolvidas por um único árbitro neutro, e ambas as partes terão uma oportunidade razoável de participar na seleção do árbitro. O árbitro é obrigado a seguir as condições deste Contrato. O árbitro, e não nenhum tribunal federal, estadual ou local ou agência, terá autoridade exclusiva para resolver todas as disputas surgidas da ou relacionadas à interpretação, aplicabilidade, obrigatoriedade ou formação deste Contrato, inclusive qualquer pedido que todo ou qualquer parte deste Contrato seja nulo ou anulável. Não obstante esta ampla delegação de autoridade ao árbitro, um tribunal pode determinar a questão limitada de se um pedido ou recurso é para um Pedido de Propriedade Intelectual,

a qual está excluída da definição de "Disputas" na Seção 1.1 acima. O árbitro terá o poder de conceder qualquer reparação que estaria disponível em um tribunal sob a lei ou em equivalência. O árbitro pode conferir ao Usuário a mesma indenização que um tribunal poderia, e pode conferir ação declarativa ou obrigatória apenas a favor da parte individual buscando reparação e apenas à extensão necessária para fornecer reparação merecida pelo pedido individual da parte. Em alguns casos, os custos de arbitragem podem exceder os custos de contencioso e o direito de descoberta pode ser mais limitado em arbitragem do que no tribunal. A sentença do árbitro é vinculativa e pode ser inscrita como uma decisão judicial em qualquer tribunal de competência jurisdicional.

O Usuário pode escolher participar de audiências arbitrais pelo telefone. Audiências arbitrais não conduzidas pelo telefone ocorrerão em um local razoavelmente acessível da sua residência principal, ou em Orange County, Califórnia, por sua opção.

a) Início de Processo Arbitral. Se o Usuário ou a Epson decidir arbitrar uma Disputa, ambas as partes concordam com o seguinte processo:

(i) Escrever uma Intimação de Arbitragem. A intimação deve incluir uma descrição da Disputa e a quantia de perdas e danos que se busca recuperar. O Usuário pode encontrar uma cópia de uma Intimação de Arbitragem em http://www.jamsadr.com ("Demand for Arbitration" [Intimação de Arbitragem]).

(ii) Enviar três cópias da Intimação de Arbitragem, além das custas judiciais, para: JAMS, 500 North State College Blvd., Suite 600 Orange, CA 92868, U.S.A.

(iii) Enviar uma cópia da Intimação de Arbitragem à outra parte (mesmo endereço que a Notificação de Disputa), ou conforme concordado pelas partes.

b) Formato de Audiência. Durante a arbitragem, a quantia de qualquer oferta de acordo feita não será revelada ao árbitro até após o árbitro determinar a quantia, se alguma, a qual o Usuário ou a Epson tem direito. A descoberta ou troca de informação não privilegiada relevante à Disputa pode ser permitida durante a arbitragem.

c) Custas de Arbitragem. A Epson pagará, ou (se aplicável) reembolsará o Usuário por, todos os custos com JAMS e custos de árbitro por qualquer arbitragem iniciada (pelo Usuário ou pela Epson) com fundamento em disposições deste Contrato.

d) Sentença a seu Favor. Para Disputas nas quais o Usuário ou a Epson buscar US$ 75.000 ou menos em perdas e danos excluindo custos e honorários de advogado, se a decisão do árbitro resultar em sentença a favor do Usuário em uma quantia superior à última oferta por escrito da Epson, se alguma, para resolver a Disputa, a Epson irá: (i) pagar ao Usuário US$ 1.000 ou a quantia da sentença, o que for maior; (ii) pagar ao Usuário duas vezes a quantia dos honorários razoáveis do seu advogado, se alguma; e (iii) reembolsar o Usuário por quaisquer despesas (inclusive custos e honorários de perito) que seu advogado acumule razoavelmente para investigar, preparar e prosseguir a Disputa em arbitragem. Exceto conforme concordado pelo Usuário e pela Epson por escrito, o árbitro determinará a

quantia de honorários, custos e despesas a serem pagos pela Epson com fundamento nesta Seção 1.6d).

e) Honorários de Advogado. A Epson não buscará os honorários e despesas de seu advogado de qualquer arbitragem iniciada envolvendo uma Disputa sob este Contrato. O direito do Usuário a honorários e despesas de advogado sob a Seção 1.6d) acima não limita os seus direitos a honorários e despesas de advogado sob a lei aplicável; não obstante o precedente, o árbitro pode não conferir sentenças duplicadas de honorários e despesas de advogado.

1.7 **Não Participação. O Usuário pode escolher não participar (excluir-se) do processo de arbitragem individual, vinculativo, final e repúdio de ações coletivas e representativas especificados neste Contrato enviando uma carta por escrito para o Endereço da Epson dentro de trinta (30) dias do seu consentimento deste Contrato (incluindo sem limitação, a compra, o download, a instalação do Aplicativo ou outro uso aplicável de Hardware da Epson, produtos e serviços) a qual especifica (i) seu nome, (ii) seu endereço de correspondência, e (iii) sua solicitação de ser excluído do processo de arbitragem individual, vinculativo, final e repúdio de ações coletivas e representativas especificados nesta Seção 1. No caso de o Usuário não participar consistente com o processo determinado acima, todas as outras condições continuarão a aplicar, inclusive a exigência de fornecer aviso prévio de litígio.**

1.8 **Adendos à Seção 1**. Não obstante toda disposição em contrário neste Contrato, o Usuário e a Epson concordam que se a Epson fizer qualquer adendo futuro ao processo de resolução de disputa e disposições de repúdio de ação coletiva (diferente de uma mudança de endereço da Epson) neste Contrato, a Epson obterá o consentimento afirmativo do Usuário ao adendo aplicável. Se o Usuário não consentir afirmativamente ao adendo aplicável, o Usuário está concordando que arbitrará qualquer Disputa entre as partes de acordo com a linguagem desta Seção 1 (ou resolverá disputas assim como disposto na Seção 1.7 se o Usuário decidiu não participar dentro do período quando o Usuário consentiu pela primeira vez a este Contrato).

1.9 **Desvinculação**. Se qualquer disposição nesta Seção 1 for inexequível, tal disposição será expurgada com o restante deste Contrato permanecendo em pleno efeito. **O precedente não se aplicará à proibição contra ações coletivas ou representativas conforme disposto na Seção 1.5. Isso significa que se a Seção 1.5 for inexequível, toda a Seção 1 (mas apenas a Seção 1) será nula e sem efeito.**

Tema principal: Avisos

Marcas comerciais

EPSON®, Epson Smart Panel® e Perfection® são marcas registradas e EPSON Exceed Your Vision é uma logomarca registrada da Seiko Epson Corporation.

Windows é uma marca comercial da Microsoft Corporation nos Estados Unidos e/ou em outros países.

Apple, App Store, Mac, macOS e OS X são marcas comerciais da Apple Inc., registradas nos EUA e em outros países.

Google® é uma marca registrada e Android™ e Google Play™ são marcas comerciais da Google LLC.

Aviso geral: Outros nomes de produtos são usados neste manual somente para fins de identificação e podem ser marcas comerciais de seus respectivos proprietários. A Epson renuncia a todo e qualquer direito sobre essas marcas.

EPSON®
EXCEED YOUR VISION

Tema principal: Avisos

Avisos sobre direitos autorais

Todos os direitos reservados. Nenhuma parte desta publicação pode ser reproduzida, armazenada em sistemas de recuperação ou transmitida de alguma forma ou meio eletrônico, mecânico, fotocópia, gravação ou qualquer outro sem a autorização prévia por escrito da Seiko Epson Corporation. As informações aqui contidas devem ser usadas apenas com este produto Epson. A Epson não se responsabiliza pela aplicação das informações aqui contidas a outros produtos.

Nem a Seiko Epson Corporation nem suas subsidiárias serão responsáveis perante o comprador do produto ou terceiros por danos, perdas, encargos ou despesas incorridos pelo comprador ou terceiros, em consequência de: acidentes, uso indevido ou abuso deste produto; consertos ou modificações e alterações não autorizadas ou (exceto nos EUA) o não-cumprimento das instruções de uso e manutenção da Seiko Epson Corporation.

A Seiko Epson Corporation isenta-se da responsabilidade por danos ou problemas decorrentes da utilização de qualquer produto opcional ou suprimentos que não possuam a designação "produtos originais" ou "produtos Epson aprovados" por parte da Seiko Epson Corporation.

A Seiko Epson Corporation não se responsabiliza por quaisquer danos decorrentes de interferência eletromagnética, que ocorre a partir da utilização de quaisquer cabos de interface não reconhecidos como Epson produtos aprovados pela Seiko Epson Corporation.

Estas informações estão sujeitas a alteração sem aviso prévio.

libTIFF Software Acknowledgment
Uma nota sobre a utilização responsável de materiais protegidos por direitos autorais
Atribuição de direitos autorais

Tema principal: Avisos

libTIFF Software Acknowledgment

Copyright © 1988-1997 Sam Leffler

Copyright © 1991-1997 Silicon Graphics, Inc.

Permission to use, copy, modify, distribute, and sell this software and its documentation for any purpose is hereby granted without fee, provided that (I) the above copyright notices and this permission notice appear in all copies of the software and related documentation, and (ii) the names of Sam Leffler and Silicon Graphics may not be used in any advertising or publicity relating to the software without the specific, prior written permission of Sam Leffler and Silicon Graphics.

THE SOFTWARE IS PROVIDED "AS-IS" AND WITHOUT WARRANTY OF ANY KIND, EXPRESS, IMPLIED OR OTHERWISE, INCLUDING WITHOUT LIMITATION, ANY WARRANTY OF MERCHANTABILITY OR FITNESS FOR A PARTICULAR PURPOSE.

IN NO EVENT SHALL SAM LEFFLER OR SILICON GRAPHICS BE LIABLE FOR ANY SPECIAL, INCIDENTAL, INDIRECT OR CONSEQUENTIAL DAMAGES OF ANY KIND, OR ANY DAMAGES WHATSOEVER RESULTING FROM LOSS OF USE, DATA OR PROFITS, WHETHER OR NOT ADVISED OF THE POSSIBILITY OF DAMAGE, AND ON ANY THEORY OF LIABILITY, ARISING OUT OF OR IN CONNECTION WITH THE USE OR PERFORMANCE OF THIS SOFTWARE.

Tema principal: Avisos sobre direitos autorais

Uma nota sobre a utilização responsável de materiais protegidos por direitos autorais

A Epson encoraja cada usuário a ser responsável e respeitar as leis de direitos autorais ao usar qualquer produto Epson. Embora as leis de alguns países permitam a cópia limitada ou reutilização de material protegido por direitos autorais em determinadas circunstâncias, essas circunstâncias podem não ser tão abrangentes como algumas pessoas supõe. Entre em contato com um advogado para esclarecer qualquer dúvida sobre leis de direitos autorais.

Tema principal: Avisos sobre direitos autorais

Atribuição de direitos autorais

© 2021 Epson America, Inc.

4/21

CPD-59612

Tema principal: Avisos sobre direitos autorais